PRODOTTI / RICAMBI
PRODUCTS / SPARE PARTS
PRODUITS / PIECES DETACHEES
PRODUKTE / ERSATZTEILE
PRODUCTOS / REPUESTOS

AURELIA II

Esplosi: Aurelia S – V "2-3-4 GR"

03-03-2012

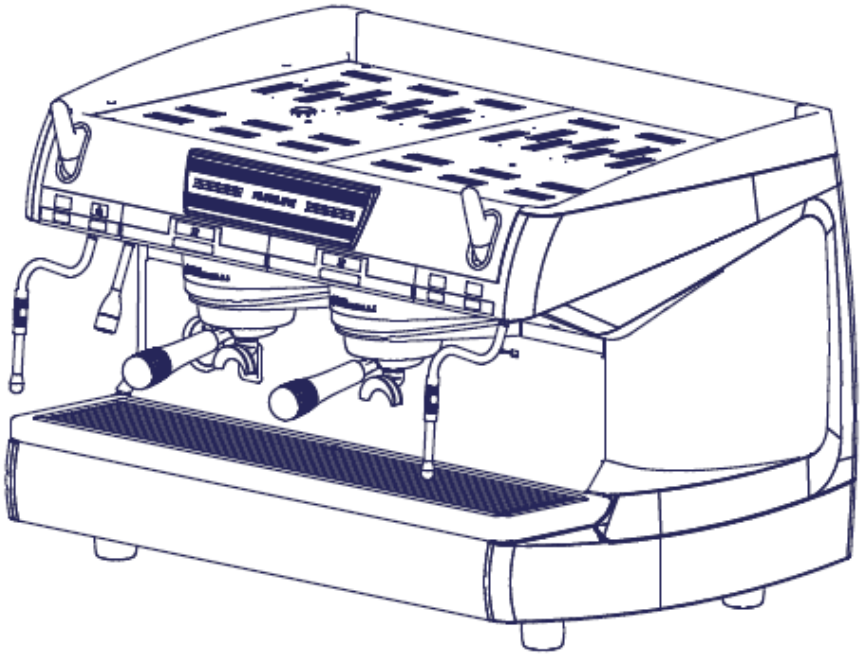

nuova SIMONELLI®

COMPONENTI GRUPPO CARENA
CABINET PARTS

AURELIA II

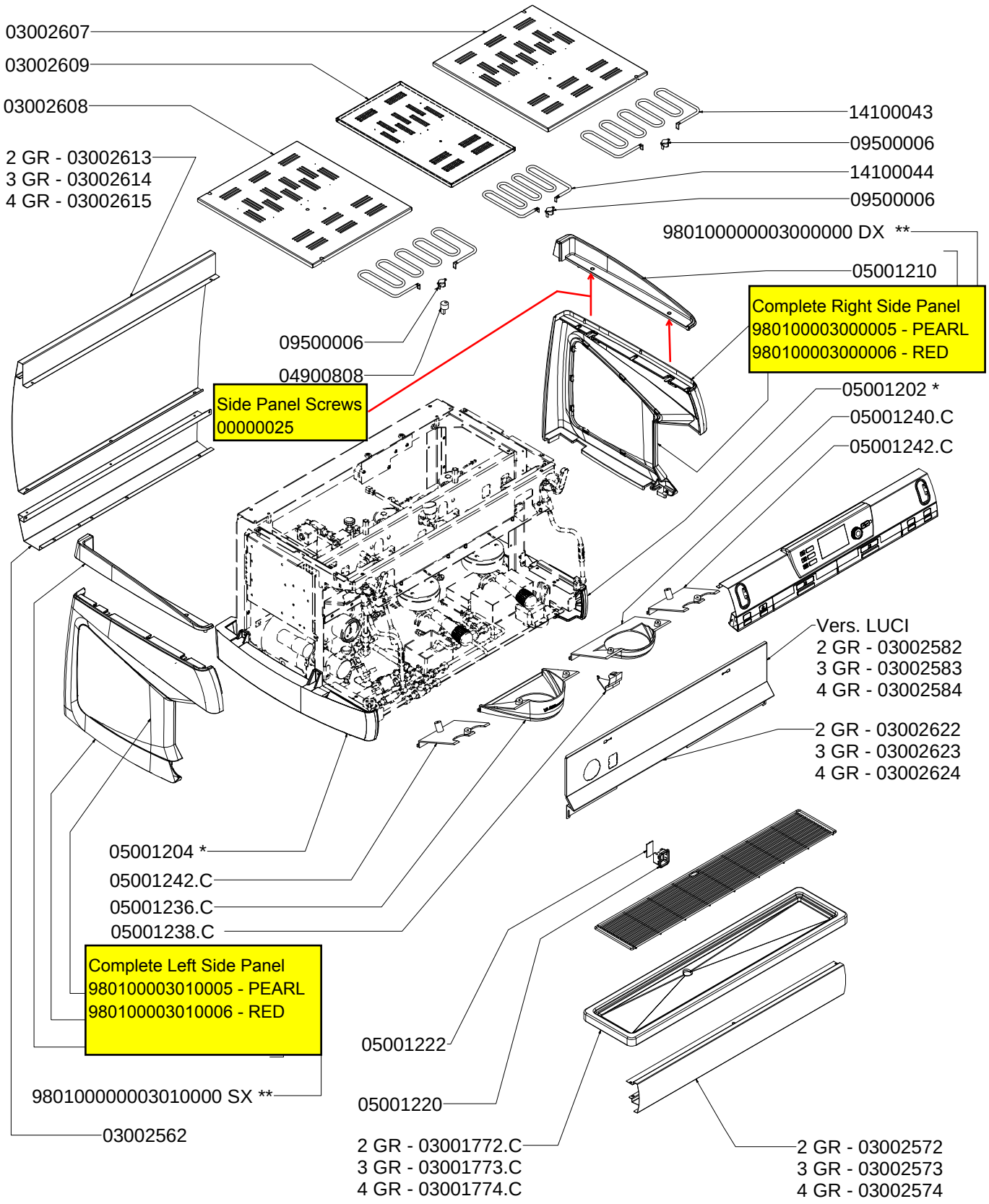

* = SPECIFICARE COLORE

** = SPECIFICARE VERSIONE

nuova SIMONELLI

TAV 01

INVOLUCRO COMANDI - S - V
CONTROL PANEL PARTS

AURELIA II

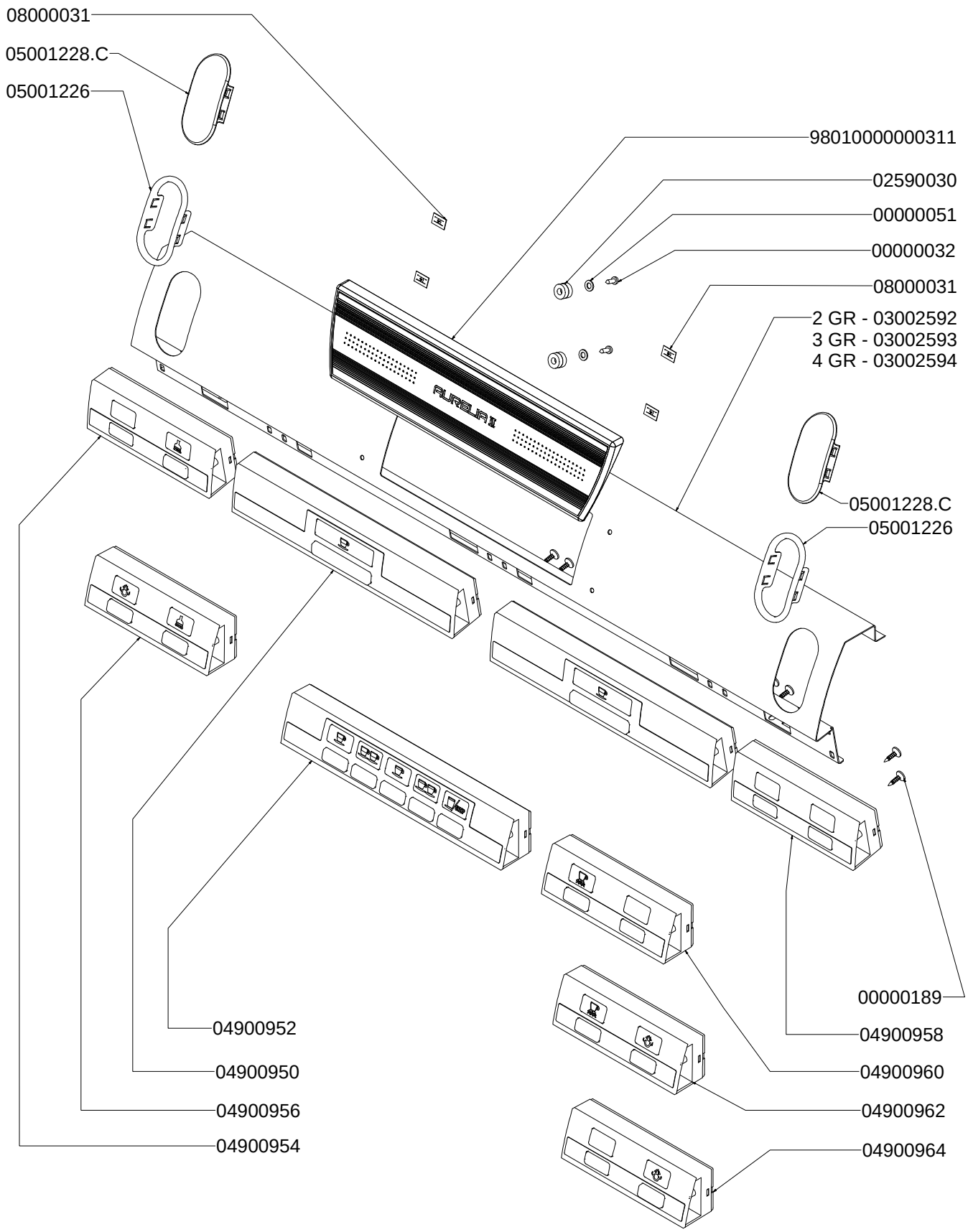

nuova SIMONELLI

TAV 02

GRUPPO EROGAZIONE
POURING UNIT GROUP PARTS

AURELIA II

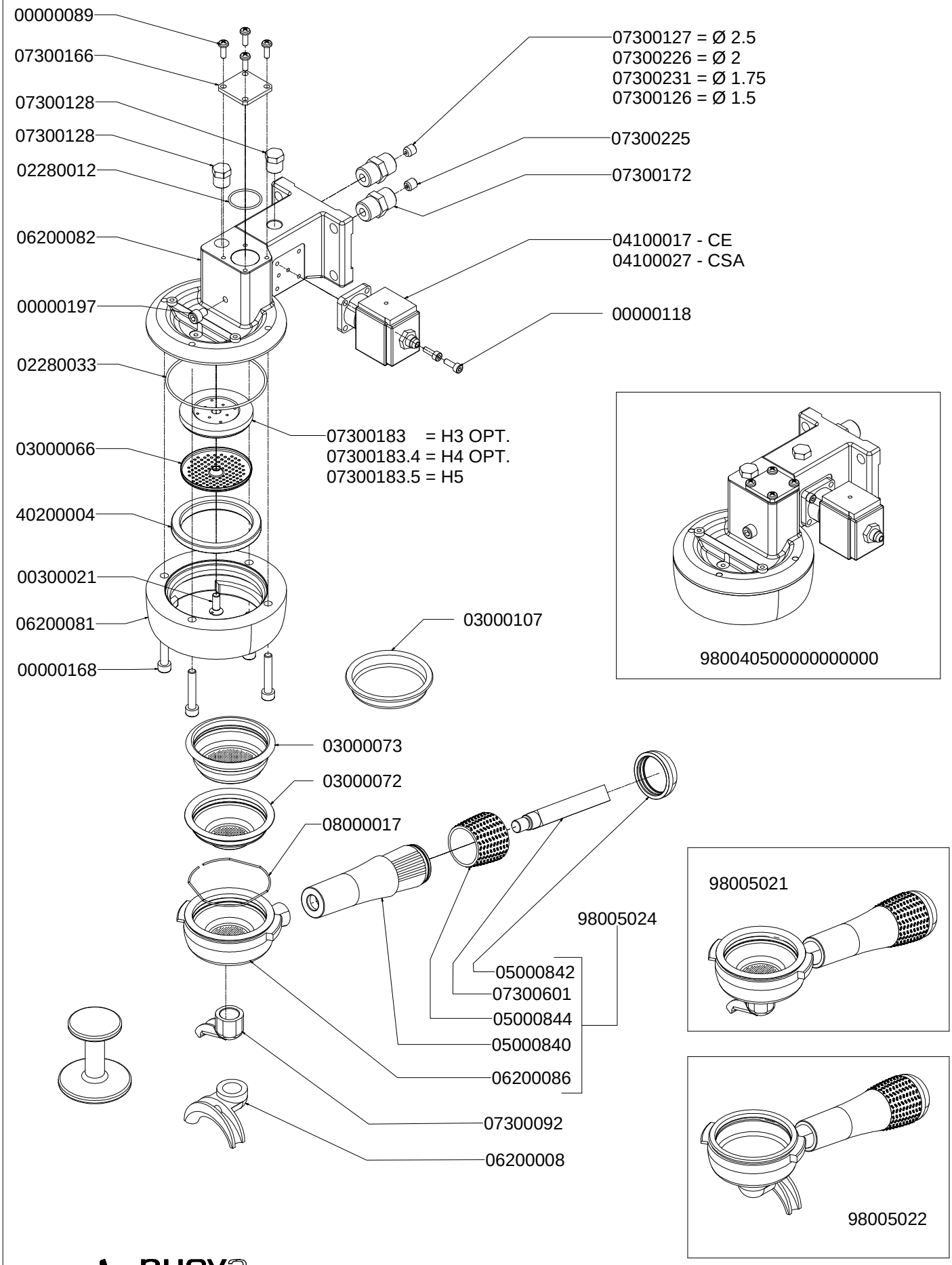

nuova SIMONELLI

TAV 04

COMPONENTI IDRAULICI
HYDRAULIC COMPONENTS

AURELIA II

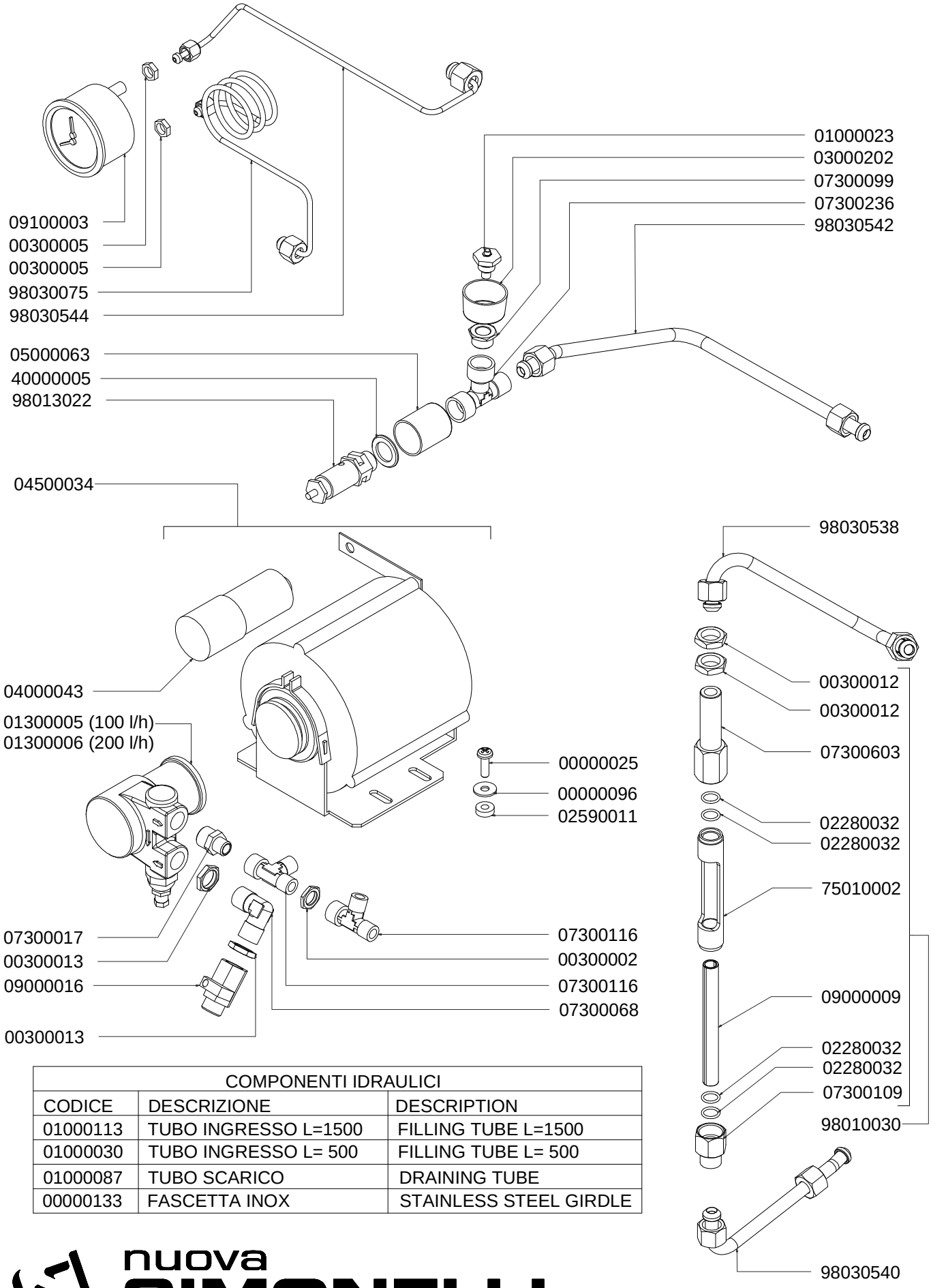

COMPONENTI IDRAULICI		
CODICE	DESCRIZIONE	DESCRIPTION
01000113	TUBO INGRESSO L=1500	FILLING TUBE L=1500
01000030	TUBO INGRESSO L= 500	FILLING TUBE L= 500
01000087	TUBO SCARICO	DRAINING TUBE
00000133	FASCETTA INOX	STAINLESS STEEL GIRDLE

nuova SIMONELLI

TAV 05

RUBINETTI VAPORE E ACQUA CALDA
STEAM & HOT WATER VALVES PARTS

AURELIA II

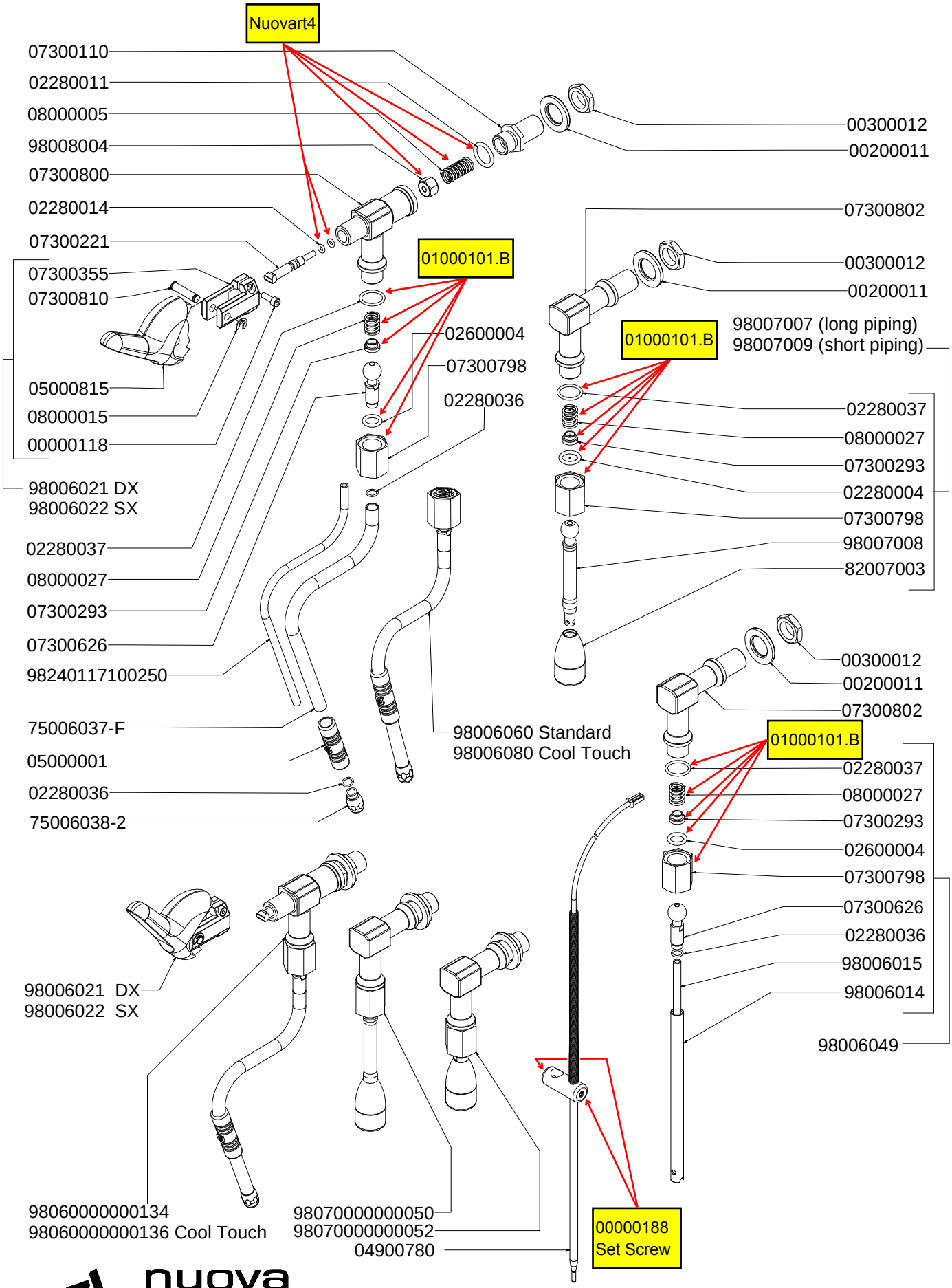

nuova SIMONELLI

TAV 06

COMPONENTI MISCEL. ACQUA CALDA
HOT/COLD WATER MIX COMPONENTS

AURELIA II

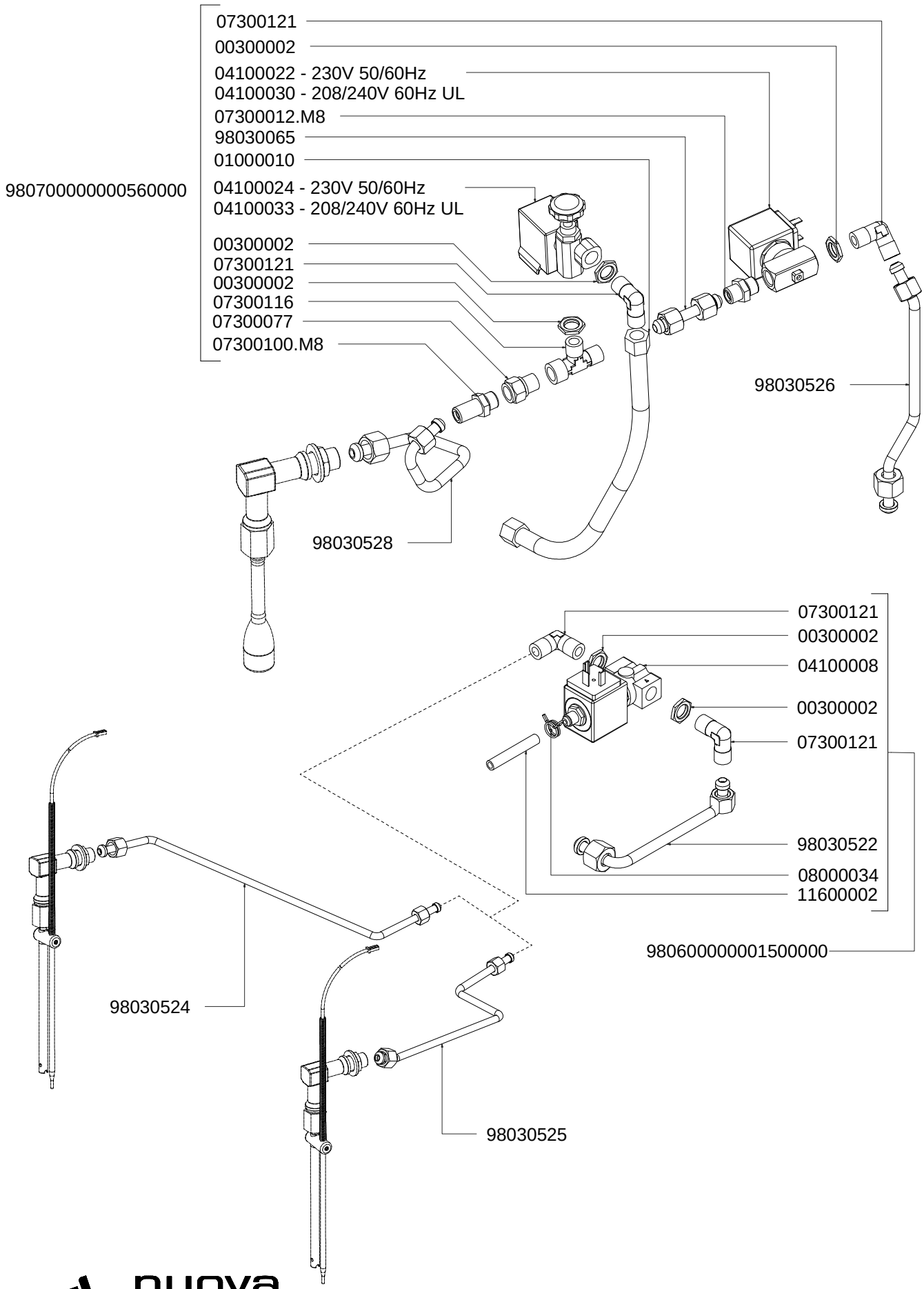

nuova SIMONELLI

TAV 07

TUBAZIONI
TUBES

AURELIA II

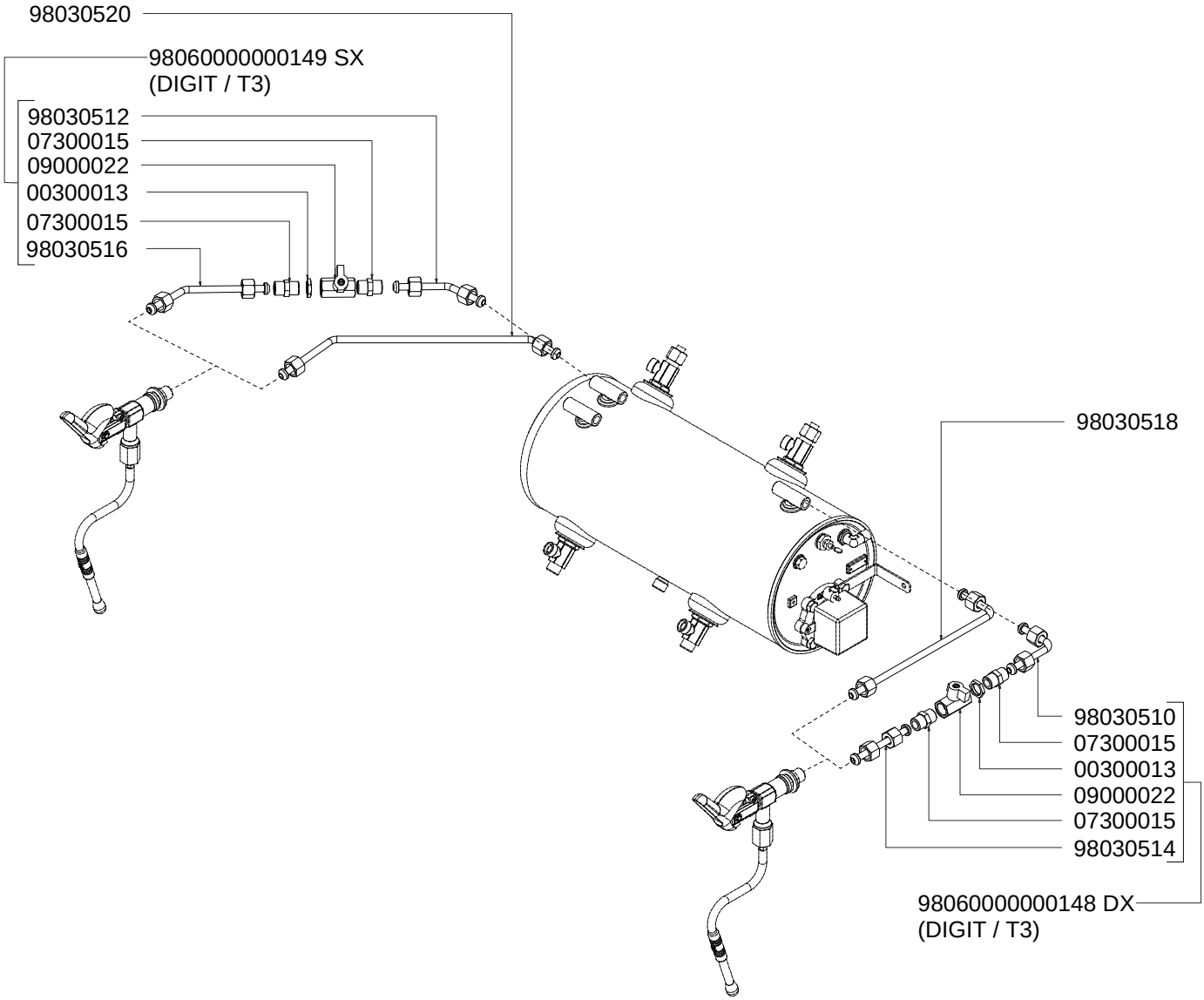

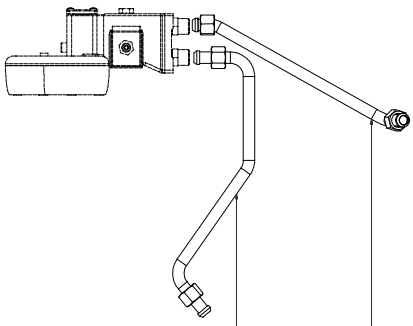

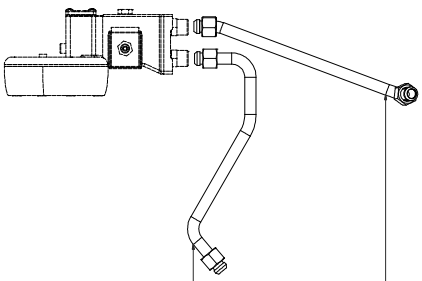

nuova SIMONELLI

TAV 07 BIS

COMPONENTI GRUPPO IDRAULICO
HYDRAULIC GROUP PARTS

AURELIA II

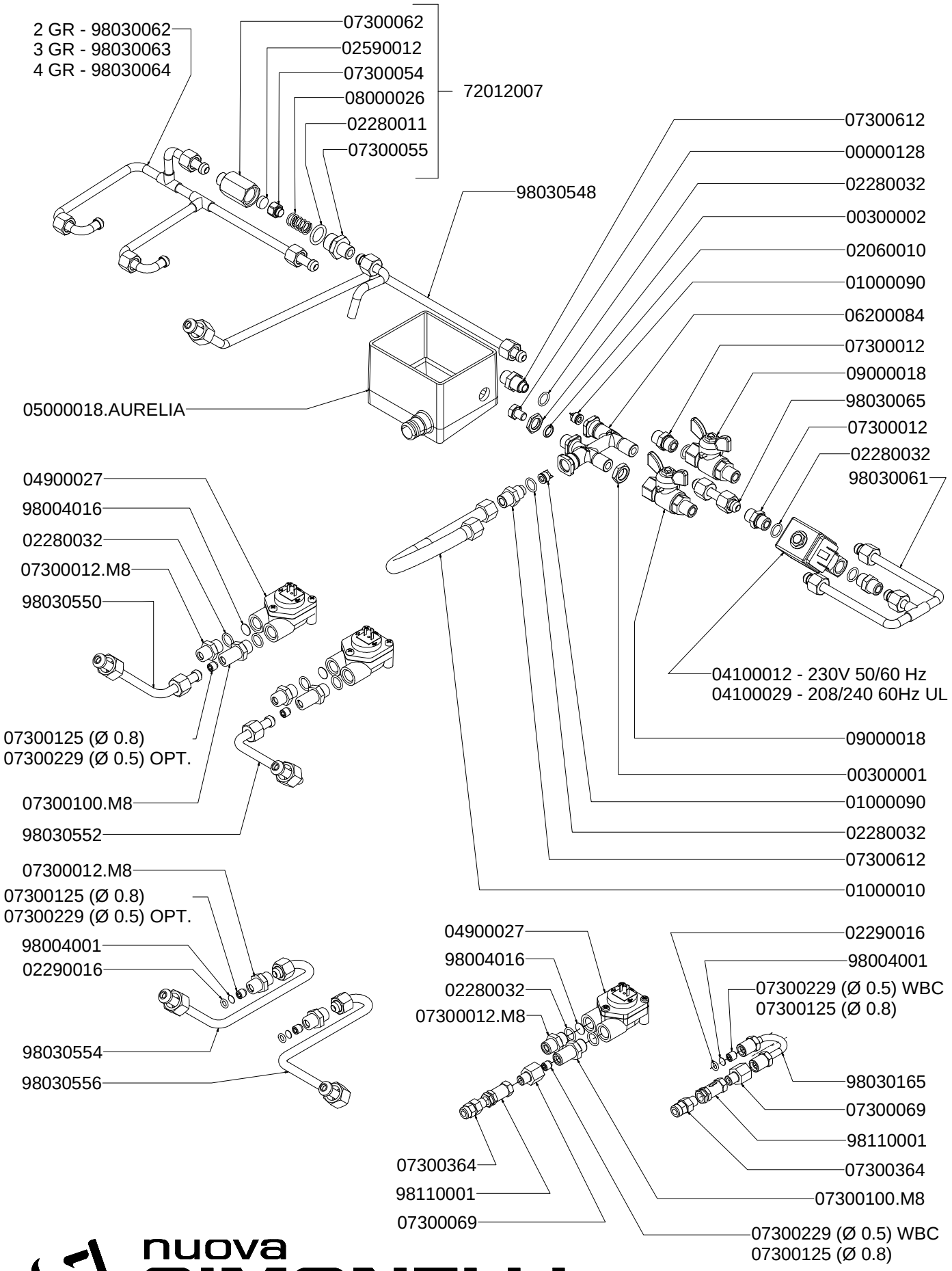

nuova SIMONELLI

TAV 08

CALDAIA AURELIA II S - V - DIGIT
BOILER PARTS AURELIA II S - V - DIGIT

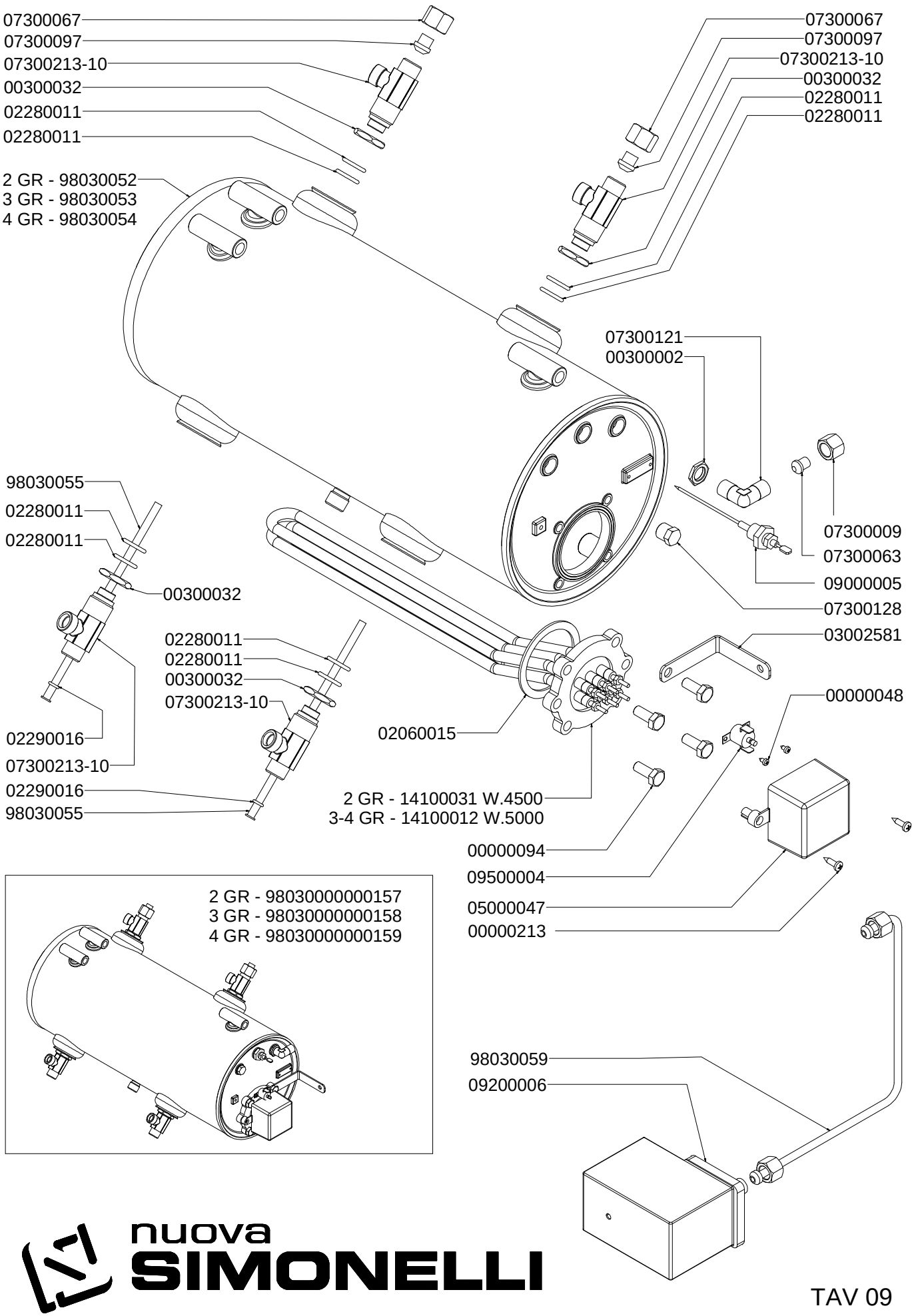

nuova SIMONELLI

TAV 09

COMPONENTI TELAIO
FRAME PARTS

AURELIA II

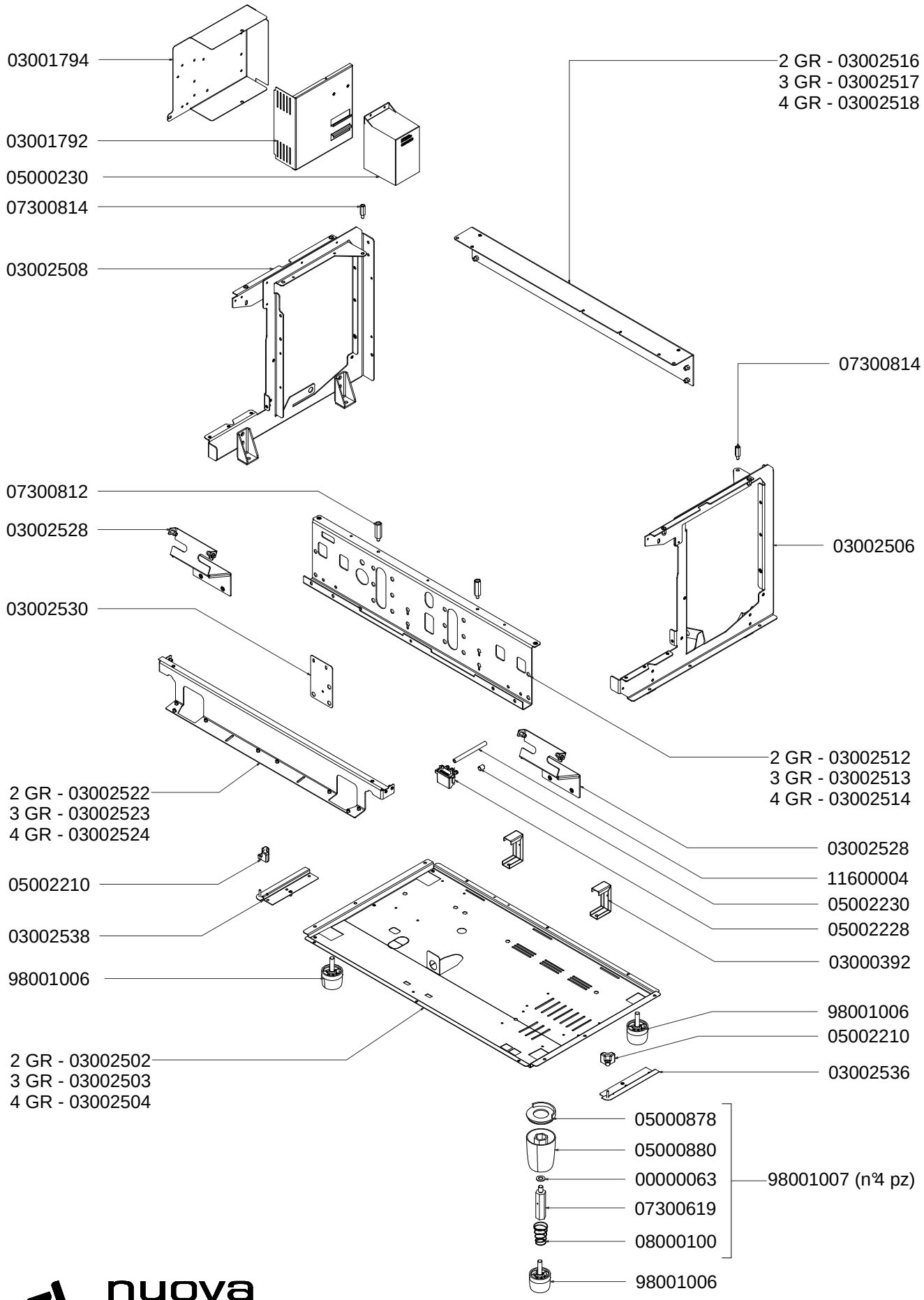

nuova SIMONELLI

TAV 10

COMPONENTI ELETTRICI ED ELETTRONICI
ELECTRONIC & ELECTRIC PARTS

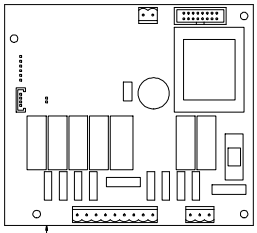

S 2 GR - 04900980
S 3-4 GR - 04900981

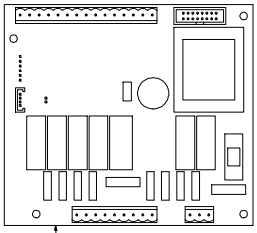

V 2 GR - 04900982
V 3-4 GR - 04900983

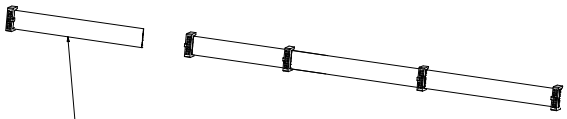

2 GR - 04000422
3 GR - 04000423
4 GR - 04000424

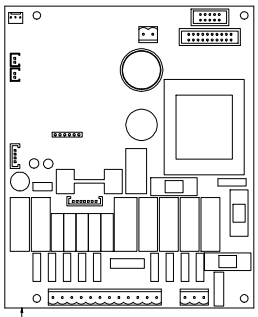

S T3 Display 2 Righe
2-3-4 GR - 04900993

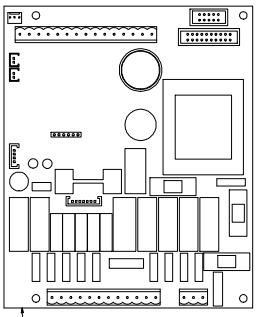

V T3 Display 2 Righe
2-3-4 GR - 04900992

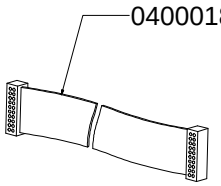

04000180

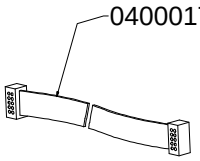

04000179

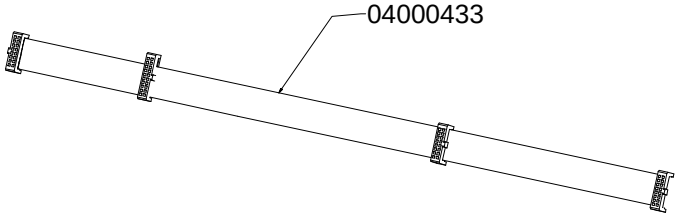

04000433

04900994

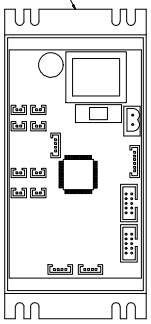

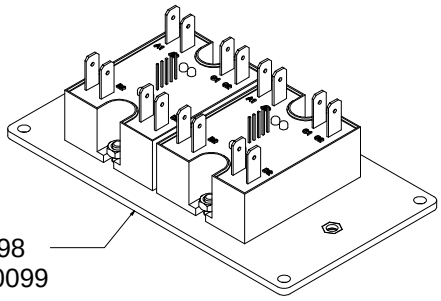

2 GR - 04200098
3-4 GR - 04200099

04200057

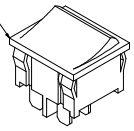

04200056

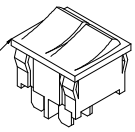

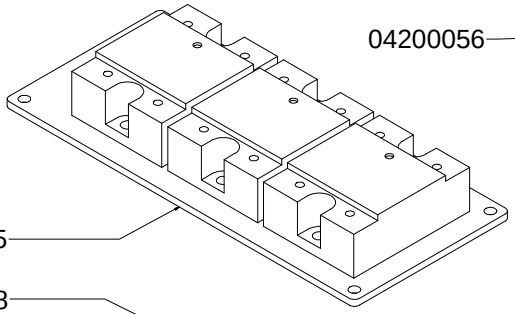

04200095

09200018

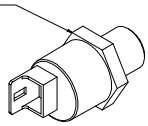

04000244

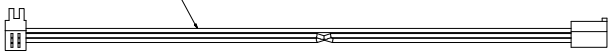

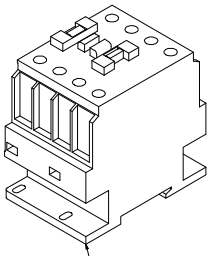

04200019 25A
04200070 32A
04200072 45A

nuova SIMONELLI

TAV 11

COMP. ELETTRICI E LUCI
ELECTRIC PARTS END LED

AURELIA II

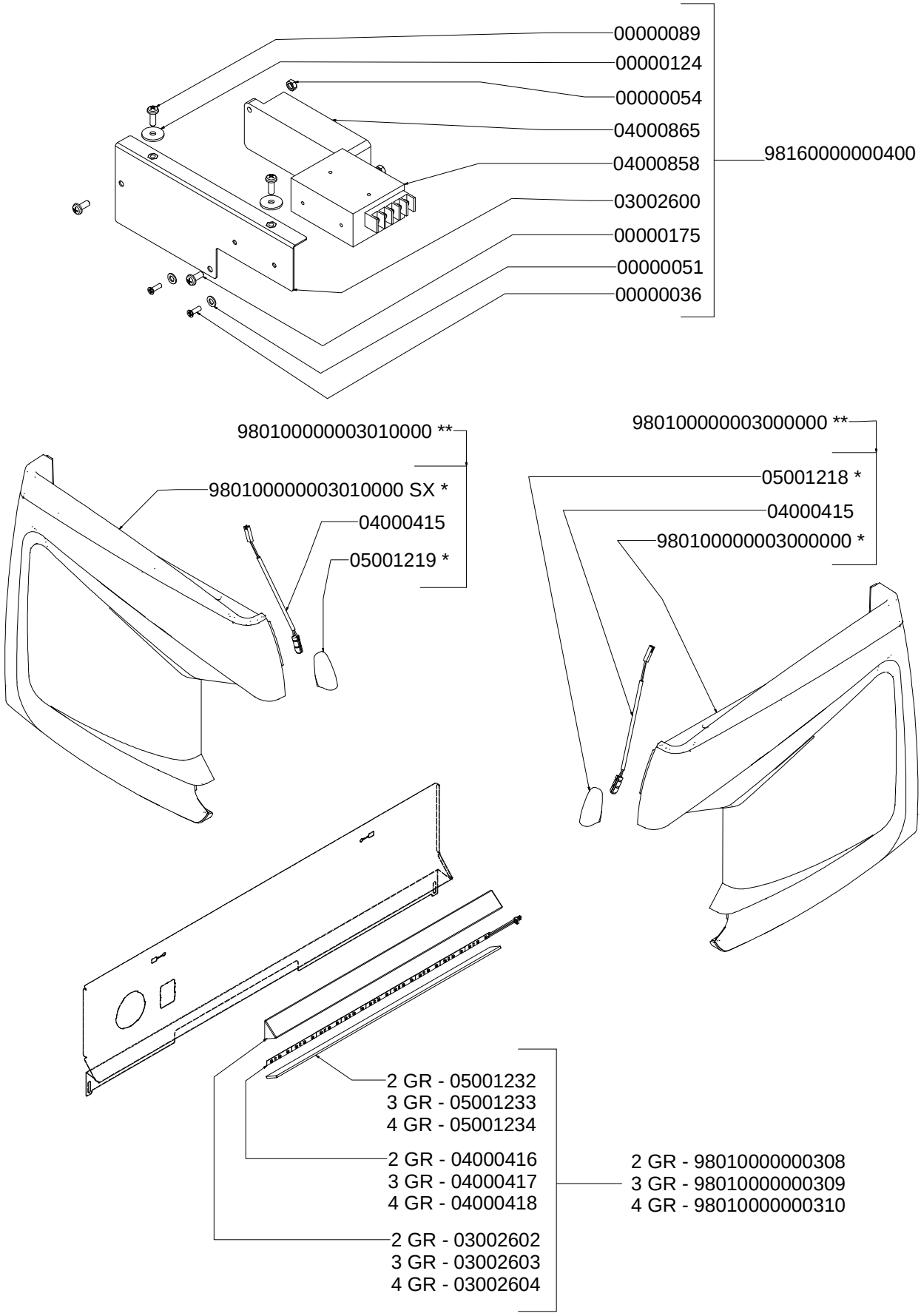

nuova SIMONELLI

TAV 11 BIS