PRODOTTI / RICAMBI
PRODUCTS / SPARE PARTS
PRODUITS / PIECES DETACHEES
PRODUKTE / ERSATZTEILE
PRODUCTOS / REPUESTOS

Appia MADE IN ITALY

Esplosi: mod. “ 1 GR ”

04-12-2008

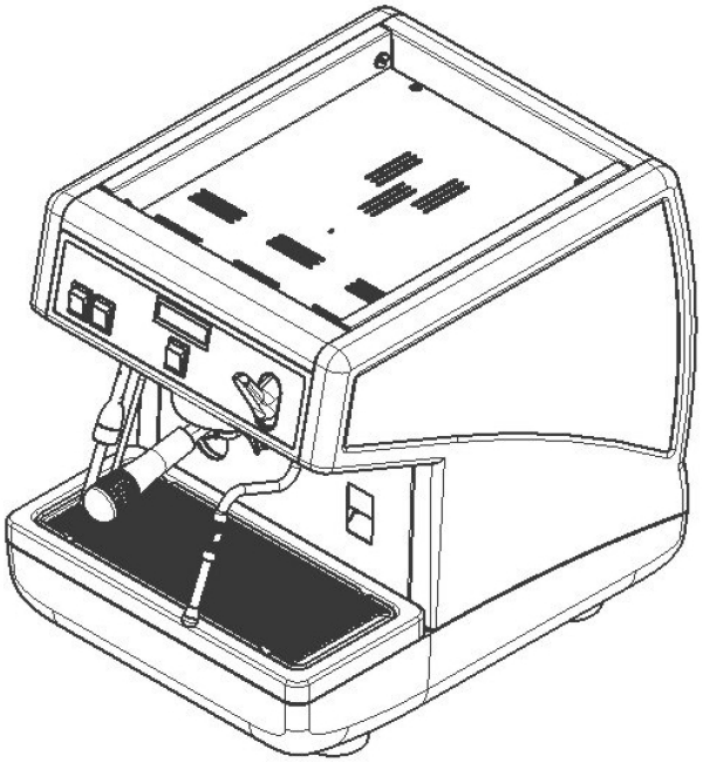

nuova SIMONELLI®

I N D I C E

» TAV 01 - **COMPONENTI GRUPPO CARENA**
CABINET PARTS

» TAV 04 - **COMPONENTI GRUPPO EROGAZIONE**
POURING UNIT GROUP PARTS

» TAV 05 - **COMPONENTI IDRAULICI GRUPPI**
HYDRAULIC PARTS GROUPS

» TAV 06 - **COMPONENTI RUBINETTI VAPORE E ACQUA CALDA**
STEAM & HOT WATER VALVES PARTS

» TAV 07 - **COMPONENTI AUTOSTEAM**
AUTOSTEAM PARTS

» TAV 08 - **COMPONENTI GRUPPO IDRAULICO**
HYDRAULIC GROUP PARTS

» TAV 09 - **COMPONENTI CALDAIA**
BOILER PARTS

» TAV 10 - **COMPONENTI TELAIO**
FRAME PARTS

» TAV 11 - **COMPONENTI ELETTRICI ED ELETTRONICI**
ELECTRONIC & ELECTRIC PARTS

» LEGENDA :

I CODICI SCRITTI IN GRASSETTO SI RIFERISCONO AI COMPONENTI IMPIEGATI ATTUALMENTE.

I CODICI IMPIEGATI PRIMA SONO SCRITTI IN CORSIVO CON INDICATA A FIANCO LA DATA DI FINE VALIDITA'.

ESEMPIO:

07300127 (ϕ2.5) - 18/09/2007
07300226 (ϕ2)

nuova SIMONELLI®

COMPONENTI GRUPPO CARENA
CABINET PARTS

A P P I A

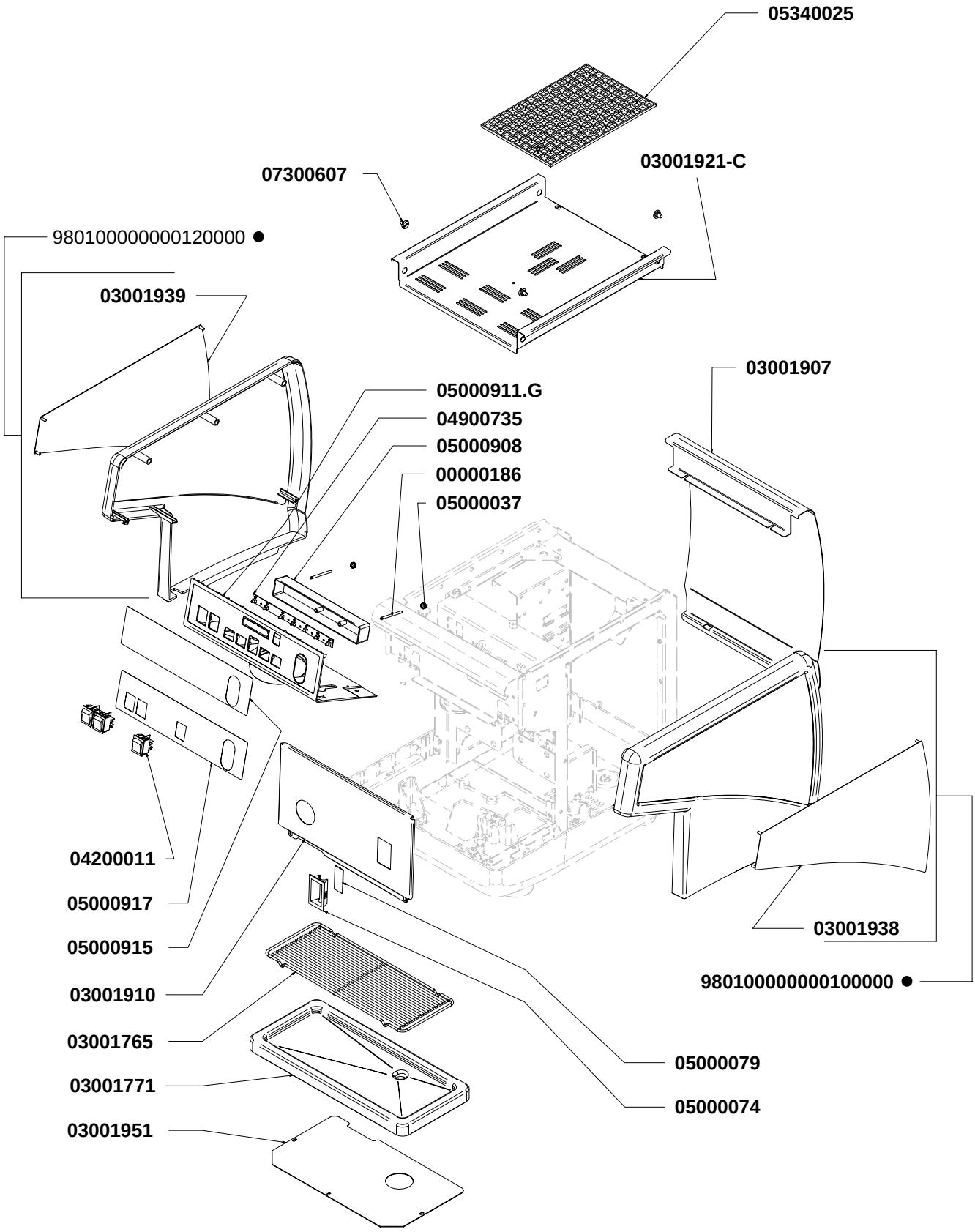

nuova SIMONELLI

TAV 01

COMPONENTI GRUPPO EROGAZIONE
POURING UNIT GROUP PARTS

A P P I A

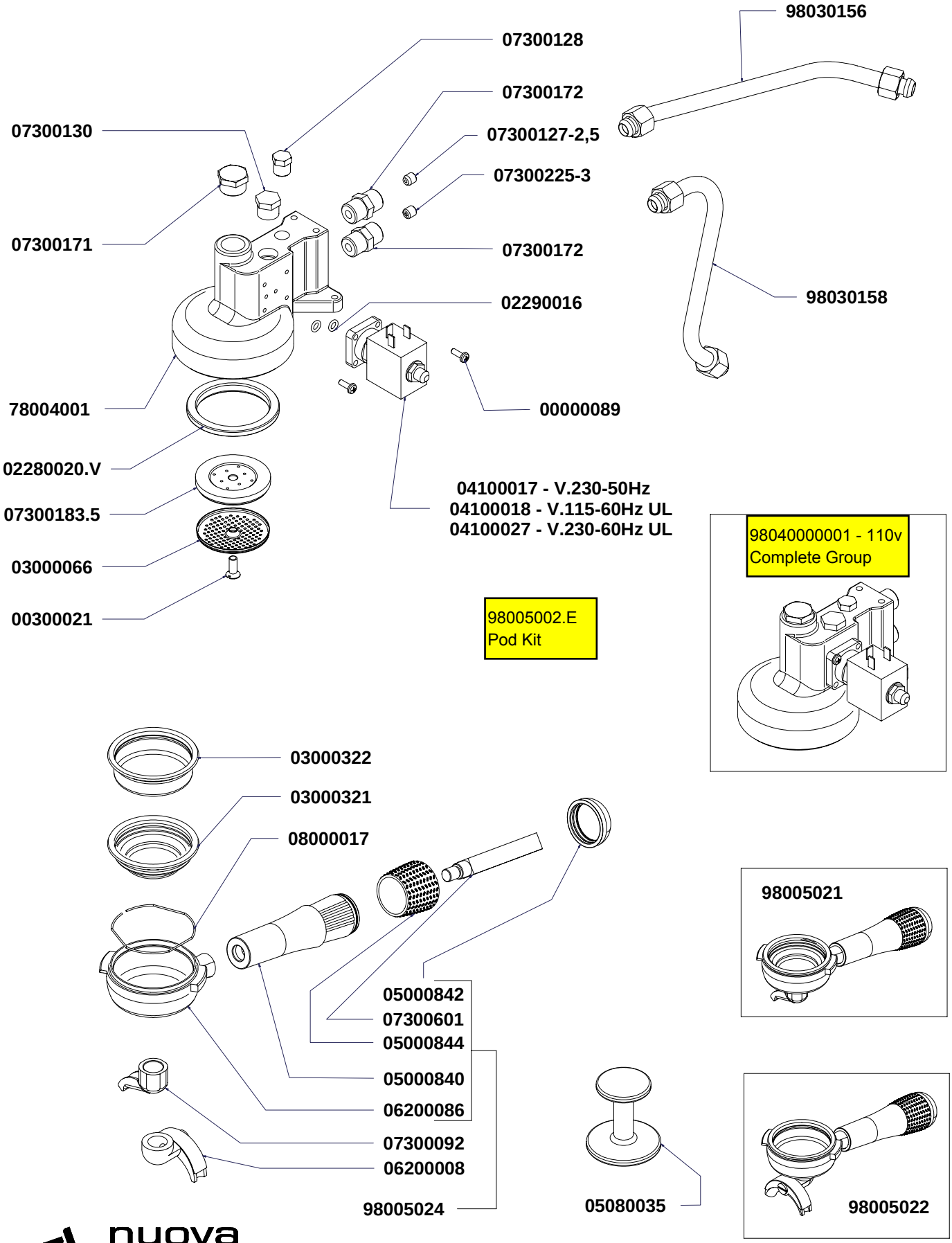

nuova SIMONELLI

TAV 04

COMPONENTI IDRAULICI
HYDRAULIC PARTS

A P P I A

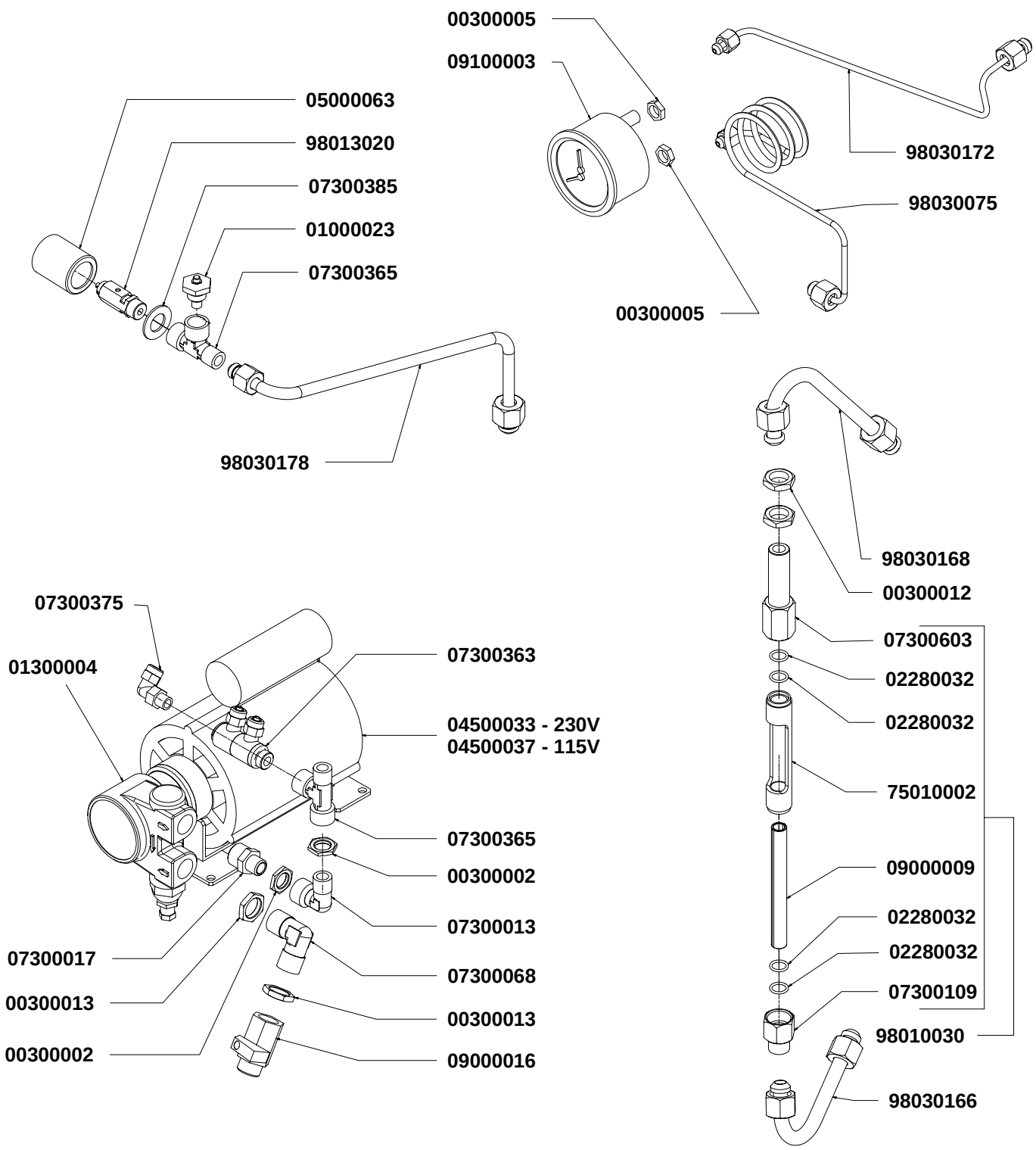

COMPONENTI IDRAULICI		
CODICE	DESCRIZIONE	DESCRIPTION
01000113	TUBO INGRESSO L=1500	FILLING TUBE L=1500
01000030	TUBO INGRESSO L=500	FILLING TUBE L=500
01000087	TUBO SCARICO	DRAINING TUBE
00000133	FASCETTA INOX	STAINLESS GIRDLE

nuova SIMONELLI

COMPONENTI RUBINETTI VAPORE E ACQUA CALDA
STEAM & HOT WATER VALVES PARTS

A P P I A

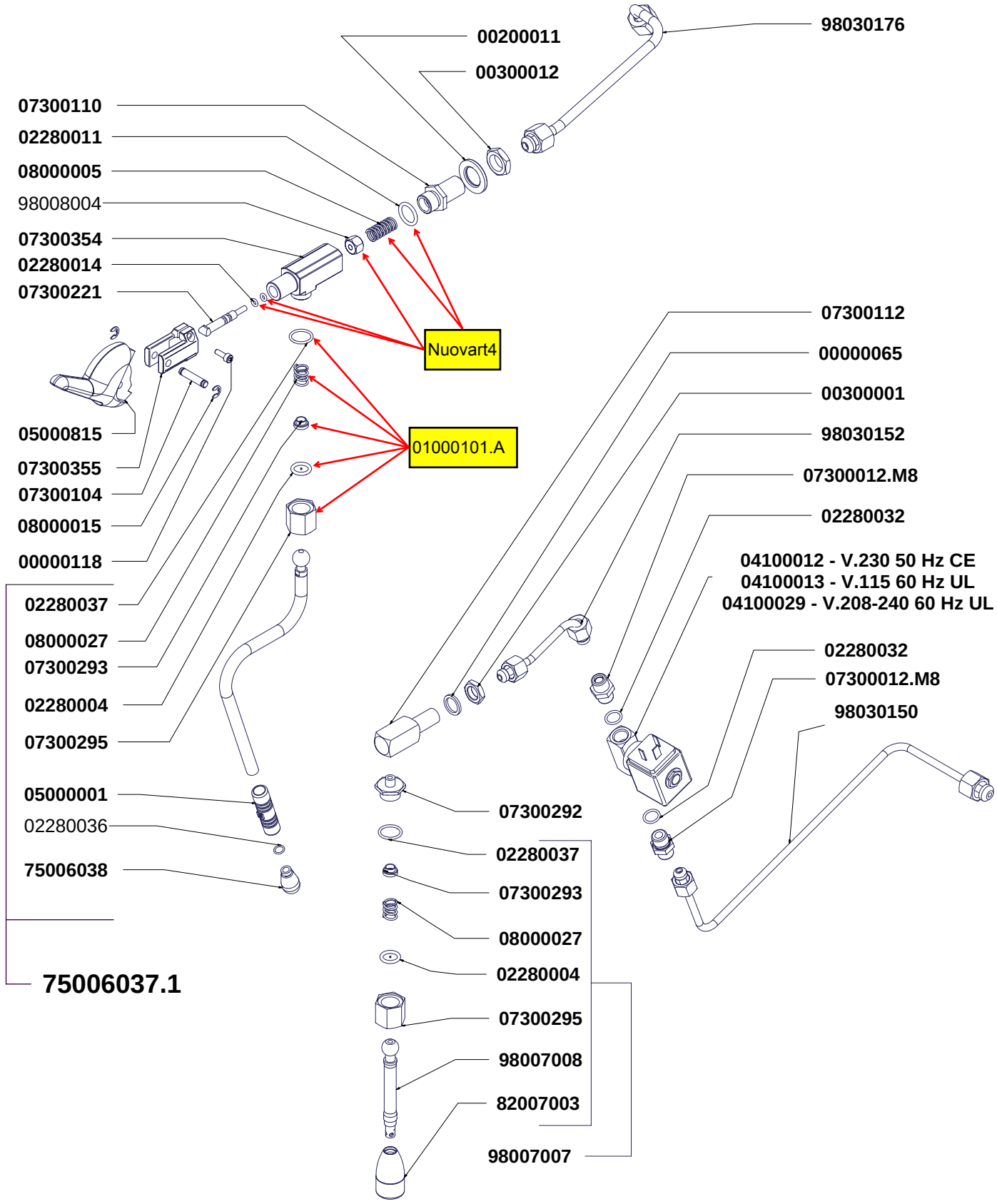

nuova SIMONELLI

TAV 06

COMPONENTI AUTOSTEAM
AUTOSTEAM PARTS

A P P I A

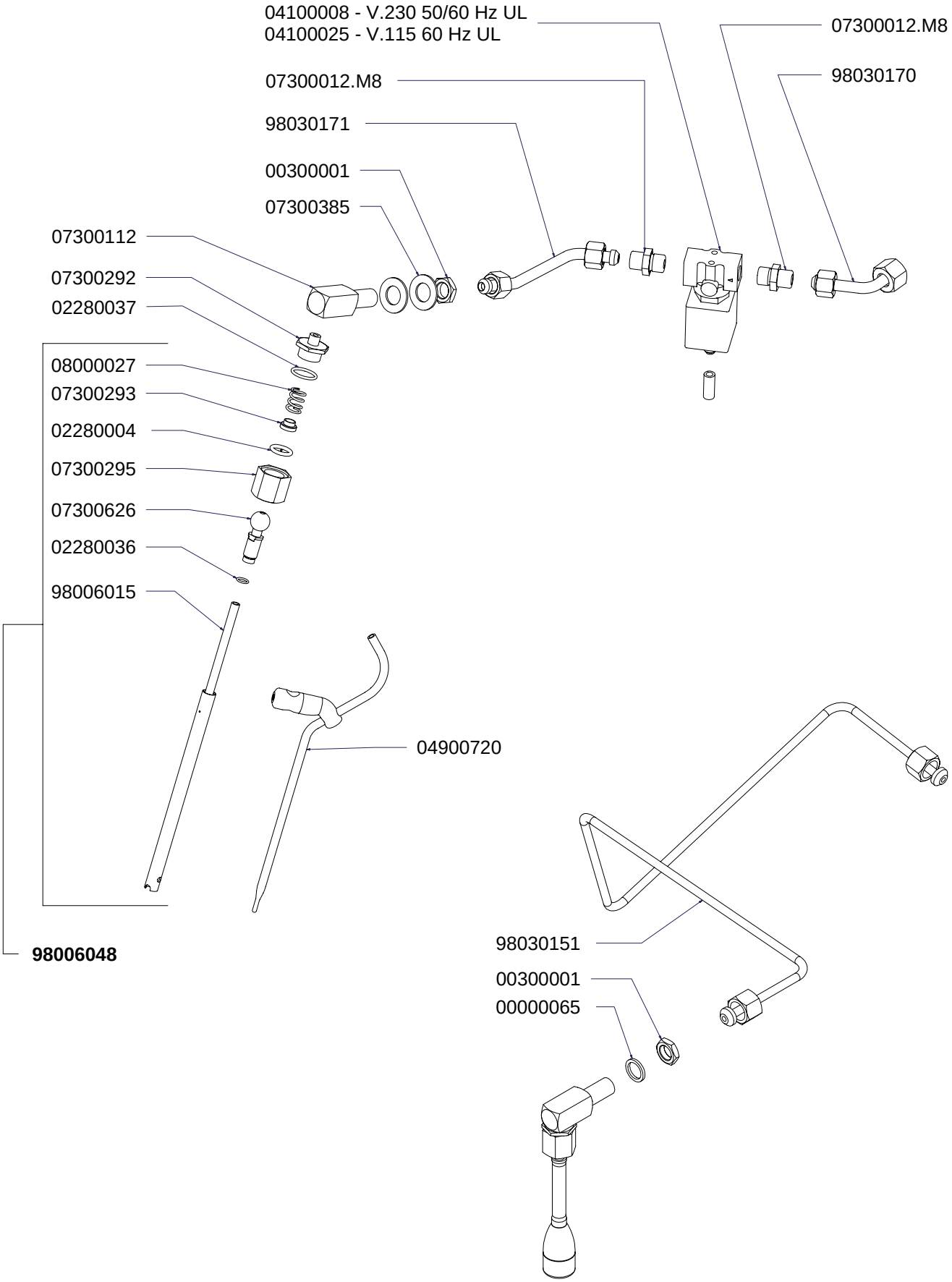

nuova SIMONELLI

TAV 07

COMPONENTI GRUPPO IDRAULICO
HYDRAULIC GROUP PARTS

A P P I A

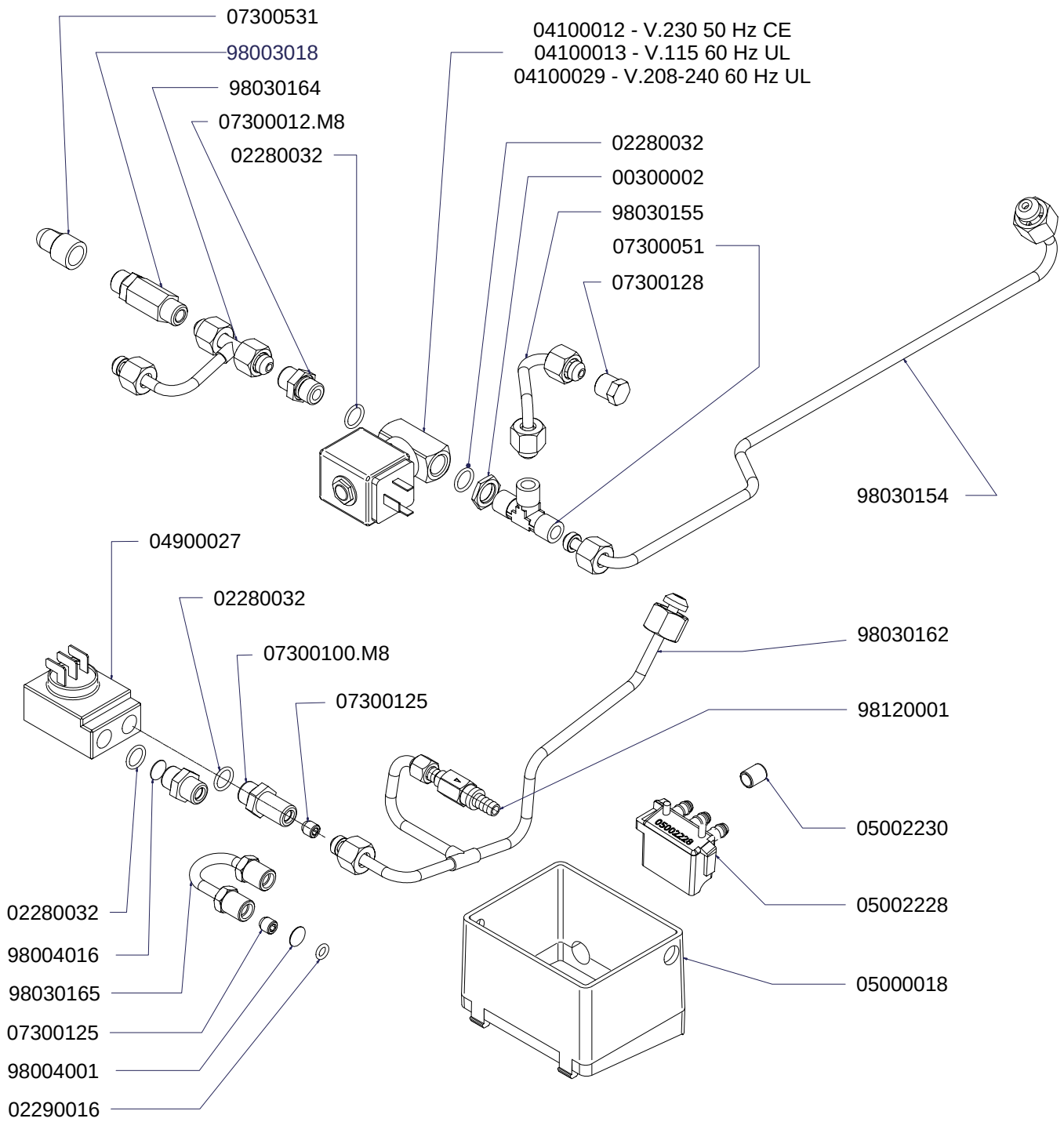

nuova SIMONELLI

TAV 08

COMPONENTI CALDAIA
BOILER PARTS

A P P I A

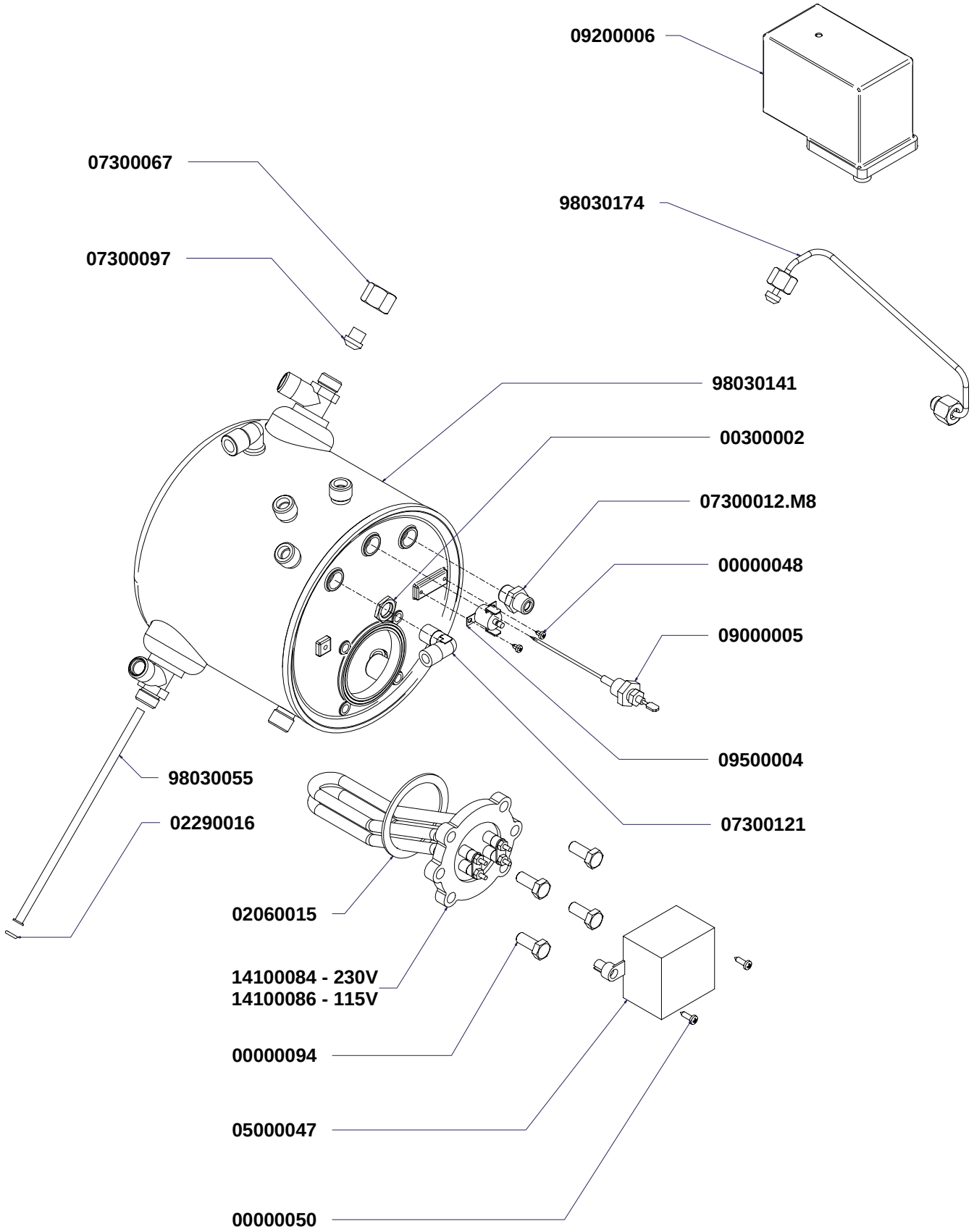

nuova SIMONELLI

TAV 09

COMPONENTI TELAIO
FRAME PARTS

A P P I A

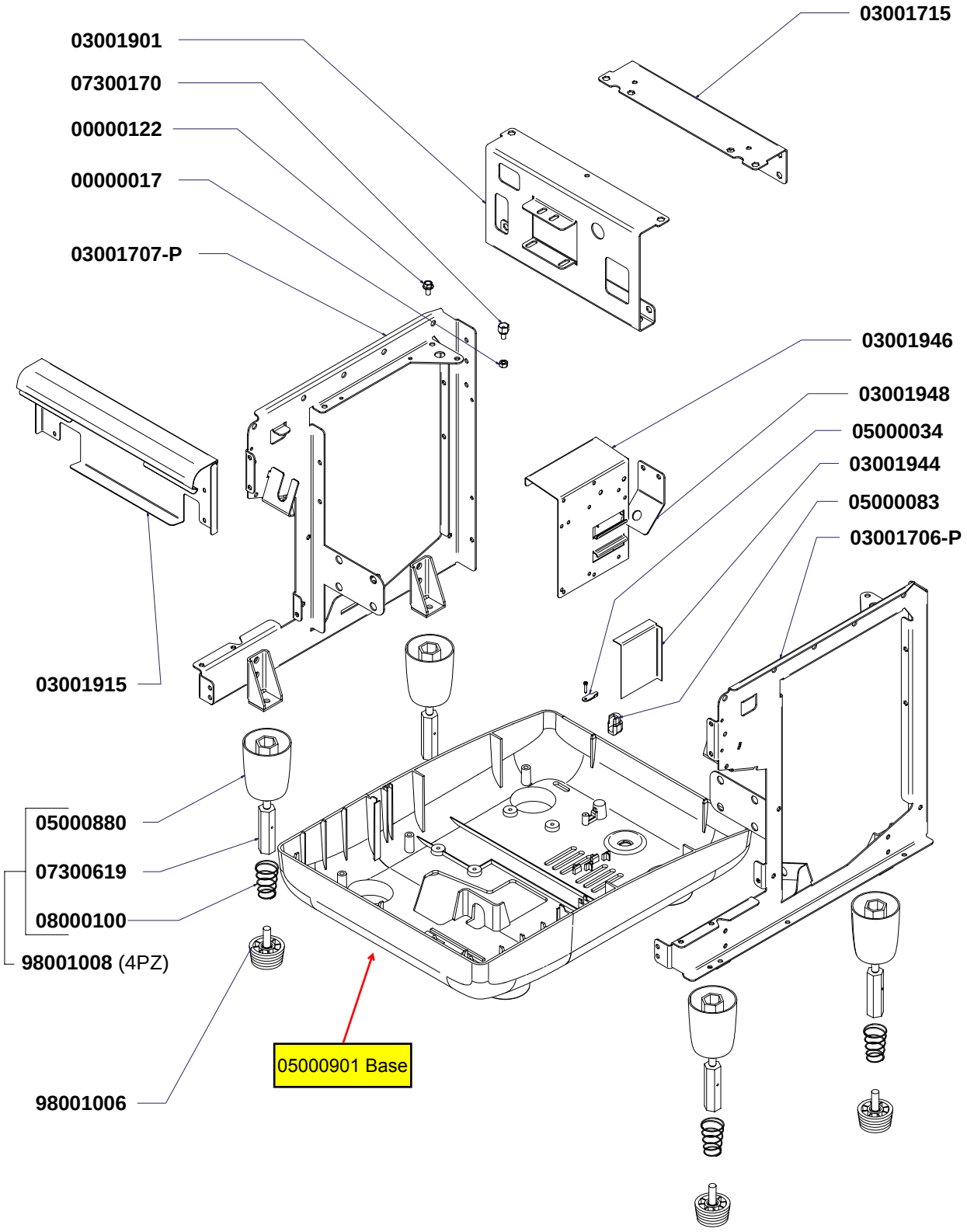

nuova SIMONELLI

TAV 10

COMPONENTI ELETTRICI ED ELETTRONICI
ELECTRONIC & ELECTRIC PARTS

A P P I A

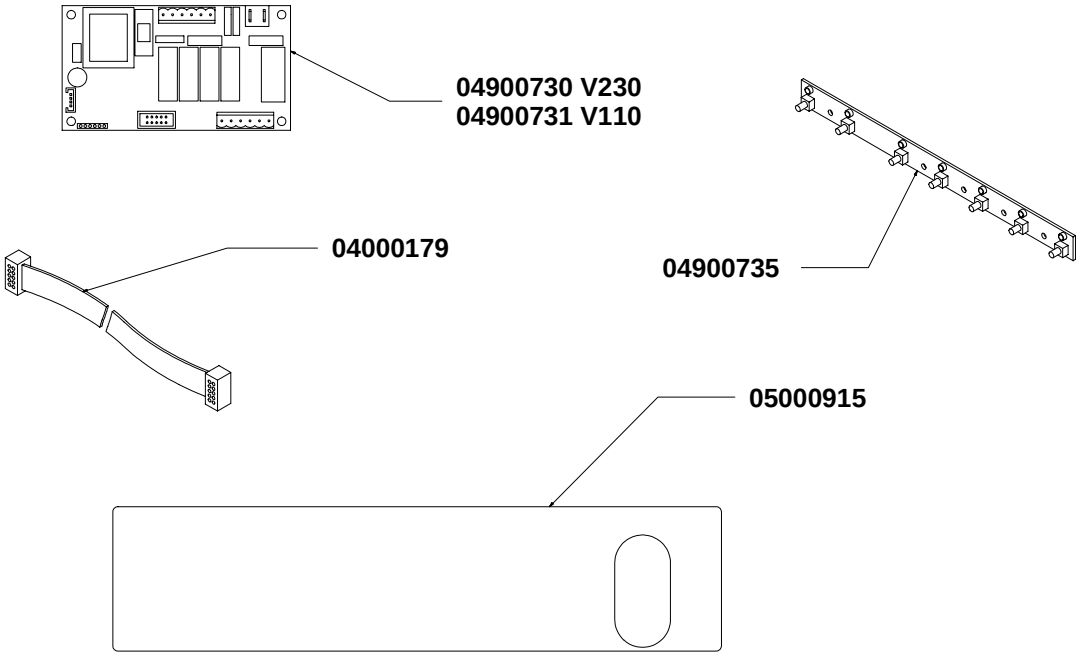

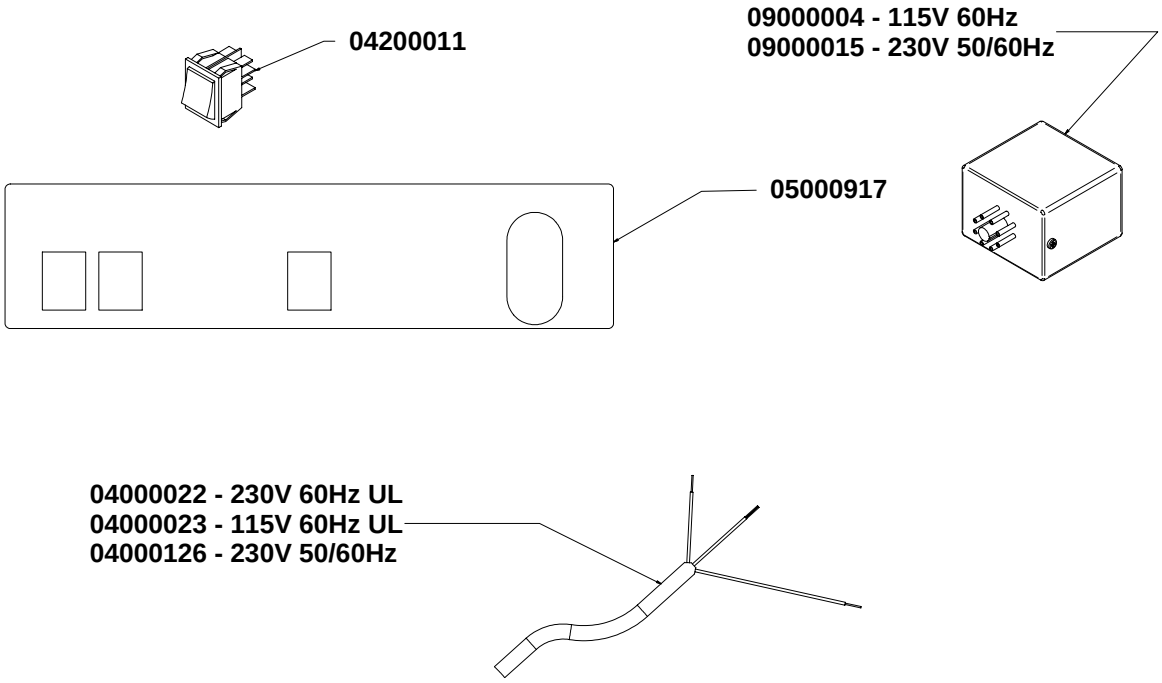

COMPONENTI ELETTRICI		
COD.	DESCRIZIONE	DESCRIPTION
04000801	IMPIANTO ELETTRICO 1 GR. V	1 GR VOL WIRING
04000803	IMPIANTO ELETTRICO 1 GR. S	1 GR SEM WIRING

nuova SIMONELLI

CODICE	DESCRIZIONE	DESCRIPTION	DATA FINE VALIDITA'	
00000017	DADO AQ M6 ALTO ZINCATO	ZINC COATED NUT AQ M6 HIGH		A
00000048	VITE AUTOF. 2,9X4,5 TC/T.CR.	SELF-THREADING SCREW 2.9x4.5 TC/T.CR.		P
00000050	VITE AUTOF. 3,5x12 TC/T.CR. TRUCIOLARE	CROSSHEAD CAP SELF-TAPPING SCREW 3,5x12		P
00000065	RONDELLA OT 1/4	BRASS WASHER 1/4		I
00000089	VITE INOX M4X12 TC TCR DIN7985	SS CROSS HEAD CAP SCREW M4x12		A
00000094	VITE INOX M 8X20 TE 5739	STAINLESS STEEL HEX CAP SCREW M8x20		
00000118	VITE INOX M4X12 BRUGOLA 5931	SS HEX SOCKET CAP SCREW M4x12		
00000122	VITE 8.8 M6x12 TE FLAN. ZIGRI.ZINC. BIANCO	GALV. FLANGED HEX CAP SCREW 8.8 M6x12		
00000186	PRIGIONIERO M4x55 1xTC	CLOSURE STUD M4X55		
00200011	RONDELLA ZINC M16 17X30X3	GALVANISED WASHER M16 17x30x3		
00300001	DADO OT 1/4 GAS SPESSORE 5	BRASS NUT 1/4 GAS SPESSOR 5		
00300002	DADO OT 1/4 SPESS.3	BRASS NUT 1/4 SPESSOR 3		
00300005	DADO OT 1/8 GAS SPESSORE 4	BRASS NUT 1/8 GAS SPESSOR 4		
00300012	DADO OT 3/8 GAS ES 22 SPES 6	BRASS NUT 3/8 GAS SPESSOR 6 HEX 22		
00300013	DADO OT 3/8 GAS SPESS.4 mm	BRASS NUT 3/8 GAS SPESSOR 4		
00300021	VITE INOX M6X18 TSP TC DIN963	SS SLOTTED COUNTERSUNK SCREW M6X18		
01000023	VALVOLINA SFIATO	ANTI VACUUM VALVE		
01000113	TUBO FLESS INOX 3/8 A 90ø F. -3/8 F. L=1500	SS FLEXIBLE TUBE 3/8 90° BENDED 3/8 F-F L1500		
01300004	POMPANTE VOLUMETRICO 50 lt/h	VOLUMETRIC PUMP 50 lt/h		
02060015	GUARNIZIONE PTFE 067x054x2	GASKET FOR HEATING ELEMENT 067x054x2		
02280004	GUARN. OR 115 D.17 EP856 SNODO LANCIA	GASKET OR 115 D17 EP851 x SWIVEL STEAM PIPE		
02280011	GUARN. OR R11 D19 EP 851	GASKET O RING R11 D19 EP 851		
02280014	GUARN. OR D 7 AN2/OR102 SILIC	GASKET O RING D.7 AN2/OR102 SILICON		
02280020.V	GUARNIZ. SOTTOCOPPA CONICA h8,2 V - NBR 82/84 ShA	GROUP GASKET CONICAL		
02280032	GUARN. OR 114 D.15 EP 851	GASKET O RING 114 D.15 EP 851		
02280036	GUARN. OR x BECCO LANCIA VAP. EPDM70	GASKET OR x STEAM WAND NOZZLE		
02280037	GUARN. OR CHIUSURA SNODO 16x2	GASKET OR JOINT LOCK 16x2		
02290016	GUARN. OR D 9,5 R5 SILICONE R.	GASKET OR D 9,5 R5 SILICON RED		
03000066	DOCCIA INOX 056X05,5X6	SHOWER INOX 056X05,5X6		
03000321	FILTRO 1 CAFFE' h=21,5 MOD.90	FILTER 1 COFFEEH=21,5 MOD.90		
03000322	FILTRO 2 CAFFE' h=21,5 MOD.90	FILTER 2 COFFEEH=21,5 MOD.90		
03001706-P	FIANCO DX TELAIO CON RINFORZO PIEDE SALDATO AURELIA	RIGHT SIDE FRAME WITH WELDED FOOT REINFORC.		
03001707-P	FIANCO SX TELAIO CON RINFORZO PIEDE SALDATO AURELIA	LEFT SIDE FRAME WITH WELDED FOOT REINFORC.		
03001715	LAMIERA L SUP. POSTERIORE 1GR	REAR UPPER L PLATE 1 GR.		
03001765	RETINA PIANO LAVORO 1 GR.	WORKTOP NET 1 GR.		
03001769	SUPP. TAZZINE x AURELIA USA	AURELIA RAISED CUP STAND		
03001771	PIATTO RACCOGLIACQUA 1 GR	DRIP TRAY		
03001901	PARETE PORTAGRUPPO 1 GR. APPIA	GROUP HOLDER WALL 1 GR. APPIA		
03001907	CARENA RETRO 1 GR APPIA	BACK PANEL APPIA 1 GR.		
03001910	LAMIERA FRONTALE 1 GR. APPIA	FRONT SPLASH PLATE APPIA		
03001915	INVOLUCRO COMANDI 1 GR APPIA	TOP HOUSING		
03001921-C	RETINA PORTATAZZE 1 GR APPIA	TOP TRAY APPIA 1 GR		
03001938	INSERTO INOX FIANCO DX APPIA	RIGHT SIDE INSERTION APPIA STAINLESS		
03001939	INSERTO INOX FIANCO SX APPIA	LEFT SIDE INSERTION APPIA STAINLESS		
03001944	LAMIERA SUPPORTO CALDAIA APPIA	BOILER SUPPORT PLATE APPIA		
03001946	LAMIERA SUPPORTO CENTRALINA E TELERUTTORE APPIA	SWITCHBOARD SUPPORT PLATE APPIA		
03001948	LAMIERA SUPP. PRESSOSTATO 1 GR APPIA	PRESSOSTAT SUPP. PLATE 1 GR APPIA		
03001951	CHIUSURA SICUREZZA 1 GR. APPIA	SAFETY LOCK 1 GROUP APPIA		
04000022	CAVO SJO 3x14 AWG 2mt UL/CSA L1 SG90 F40	SUPPLY CABLE UL/CSA 3x14 AWG 2mt		
04000023	CAVO ALIMENT. UL AWG3x16 SJO SPINA USA-GUAINA 90°C	SUPPLY CABLE UL AWG3X16 USA PLUG - 90°C		
04000126	CAVO ELETTR. 2mt CE SPINA SCHUKO 90° 3x1,5 H05VV-F	ELECTRIC CABLE 2MT CE SCHUKO PLUG 90° 3X1,5		
04000179	CAVO 10 VIE DISPLAY/CENTR APPIA V 1 GR. + GUAINA	10 WAYS CABLE		
04000801	CABLAGGIO COM. 1 GR V APPIA	WIRING COM. 1 GR V APPIA		
04000803	CABLAGGIO COM. 1 GR S APPIA	WIRING COM. 1 GR S APPIA		
04100008	E.V. NC 3VIE 1/4-1/4 SCAR. 1/8220V 50Hz-240V 60Hz RUBY F3 UL	EV 3W 1/4-1/4 DRAIN 1/8 D3 UL		
04100012	E.V. NC 2VIE 1/4-1/4 220-230V 50/60HZ VITON F1.5 CE	EV 2W 1/4 1/4 220-230V 50/60HZ VITON F1,5 CE		
04100013	E.V. NC 2VIE 1/4-1/4 110-120V 60Hz VITON F1.5 UL	ELECTROVALVE 2 WAYS 110V		
04100017	E.V. NC 3VIE BASETTA SCAR. 1/8220-230V 50/60Hz RUBY F1.5	EV 3W DOWNL.1/8 220-230V 50/60HZ RUBY F1,5 CE		
04100018	E.V. NC 3VIE BASETTA SCAR. 1/8110-120V 60Hz RUBY F1.6 UL	ELECTROVALVE 3 WAYS 110 UL		
04100025	E.V. NC 3VIE 1/4-1/4 SCAR. 1/8110-120V 50/60Hz RUBY F3 UL	E.V. 3WAYS 1/4-1/4 1/8 110-120V 50/60HZ F3 UL		
04100027	E.V. NC 3VIE BASETTA SCAR. 1/8208-240V 60Hz RUBY F1.3 UL	EV 3W DRAIN 1/8 208-240V 60Hz RUBY D1,3 UL		
04100029	E.V. NC 2VIE 1/4-1/4 208-240V 60Hz VITON F1.5 UL	E.V. 2VIE AL 220/240 50/60 UL		
04200011	INTERRUTTORE BIPOLARE LUMINOSOROSSO RETTANGOLARE	BIPOLAR LUMINOUS SWITCH		
04500033	MOTORE EL. MASTER/PREMIER 2001230V 50/60Hz 120W	PUMP MOTOR MASTER/PREMIER 2001 230V 50/60Hz		
04500037	MOTORE ELETTRICO 115V 50/60Hz APPIA 1GR. 100W	ELECTRIC MOTOR 115V		
04900027	DOSATORE VOLUMETRICO OTT.	FLOWMETER		
04900720	SONDA PT1000 x LANCIA VAPORE "TURBO CREAM"	PROBE PT 1000 FOR TURBO CREAM STEAM WAND		
04900730	CENTRALINA ELETTR. 1 GR. APPIA V.230/50-60 Hz	ELECTRONIC BOARD APPIA 1 GR.		
04900731	CENTRALINA ELETTR. 1 GR. APPIA V.110/60 Hz	ELECTR. SWITCHBOARD 1 GR APPIA V.110 60HZ		
04900735	SCHEDA EROGAZIONE 1 GR APPIA	CIRCUIT BOARD APPIA 1 GR		
05000001	GOMMINO PROTEZIONE LANCIA D.10	STEAM ARM RUBBER GRIP		
05000018	VASCHETTA SCARICO AURELIA	DRAIN BOX		
05000034	FISSACAVO	CABLE CLAMP		
05000037	GHIERA FILETTATA PER PANNELLI M4 BIANCO	THREADED RING NUT FOR PANELS M4 WHITE		
05000047	COPRI RESISTENZA	HEATING ELEMENT COVER		
05000063	COPRI VALVOLA SICUREZZA	SAFETY VALVE COVER		
05000074	MOSTRINA COPRILIVELLO PREMIER*	SIGHT GLASS COVER		
05000079	PROTEZIONE PER VETRO LIVELLO	PROTECTION FOR LEVEL GLASS		
05000083	BLOCCACAVO SR 11-2 NERO	CABLE BLOCK SR 11-2		
05000815	MANOPOLA VAPORE AURELIA	STEAM LEVER HANDLE		
05000840	MANOPOLA PORTAFILTRO 2003 NERO	FILTER HOLDER KNOB 2003 BLACK		
05000842	CHIUSURA MANOPOLA PORTAFILTRO 2003	FILTER HOLDER KNOB LOCK 2003		
05000844	RIVESTIMENTO GOMMA NERA MANOPOLA PORTAFILTRO	BLACK RUBBER COVER FILTER HOLDER KNOB		
05000880	PROLUNGA PIEDE ALTO 2005 D.66 H=80 mm.	TALL FOOT EXTENSION D.66 H=80 MM.		
05000901	BASAMENTO 1 GR. APPIA	APPIA 1 GR. BASE		
05000908	CHIUSURA SCHEDA EROG. 1 GR	BREWING CARD LOCK 1 GR		
05000911.G	PULSANTIERA-COPRIGRUPPO 1 GR GRIGIO STEEL	PUSH-BUTT GR.COVER 1 GR GREY		
05000915	PELLICOLA ADESIVA 1 GR V.APPIA	ADHESIVE LABEL		
05000917	PELLICOLA ADESIVA 1 GR S APPIA	ADHESIVE FILM 1 GR APPIA SEM		
05002228	COLLETTORE SCARICO GRUPPI EROG	POURING UNIT DRAIN MANIFOLD		
05002230	TAPPO GOMMA SCARICO x 05002228	DRAIN RUBBER PLUG		
05080035	PRESSA CAFFE' ABS MEL	PLASTIC COFFEE PRESS		
05340025	GRIGLIA NYLON 178x270	NYLON GRILL 178X270		
06200008	BECCO DUE VIE	TWO WAYS SPOUT		
06200086	CORPO PORTAF. INCLINATO 2003 PERSONALIZZATO N.S.	TILTED FILTER HOLDER BODY 2003		
07300012.M8	RACC. 1/4 1/4 GAS CON OR F.M8	CONNECTION 1/4 1/4 W/OR HOLE M8		

CODICE	DESCRIZIONE	DESCRIPTION	DATA FINE VALIDITA'	
07300013	RACCORDO L 1/4 M-F CILIN 458	CONNECTION L 1/4 M-F CYLIN.		A
07300017	RACCORDO 1/4 3/8 GAS OT.	FITTING 1/4 3/8 GAS OT.		
07300051	RACCORDO T 1/4 M-M-M CILIN 464	CONNECTION T 1/4 M-M-M CYLIN 464		P
07300067	DADO RACCORDO 3/8 GAS D11	NUT CONNECTION 3/8 GAS D11		
07300068	RACCORDO L 3/8 M-M CILIN 459	CONNECTION L 3/8 M-M CYLIN 459		P
07300092	BECCO UNA VIA CURVO	SINGLE SPOUT		
07300097	TERMINALE CHIUSO D 14	TERMINAL D.14		I
07300100.M8	ATTACCO SCARICO 1/4 VAS. SCAR.CON OR + INT. M8	DOWNLOAD FASTENING 1/4 DOWNLOAD TRAY W/OR		
07300104	SPINOTTO RUB.VAPORE PR.	VALVE SHAFT VALVE SHAFT		A
07300109	PREMISTOPPA LIVELLO PROGRAM	GLAND LEVEL PROGRAM		
07300110	TAPPO PORTA MOLLA R.V. PR.	SPRING HOLDER TAP		
07300112	ATTACCO RUB. ACQUA PROGRAM	FASTENING WATER PROGRAM TAP		
07300121	RACCORDO L 1/4 M-M CILIN 459	CONNECTION L 1/4 M-M CYLIN. 459		
07300125	GIGLEUR M8X8 F.0.8	GIGLEUR M8X8 F.0.8		
07300127	*GIGLER M8X8 F.2.5*	*GIGLEUR M8X8 F.2,5*	*18/09/2007*	
07300128	TAPPO 1/4 GAS	CAP 1/4 GAS		
07300130	TAPPO 3/8" GAS ES 17	PLUG 3/8" GAS ES 17		
07300170	PROLUNGA FISSAGGIO FRONTALE	FRONT FIXING EXTENSION PREMIER/MASTER		
07300171	TAPPO OT M20X1,5 GR. EROG.	TAPPO OT M20X1,5 GR. EROG. CAP		
07300172	RACCORDO 3/8"M-3/8"M INT M8	PIPE FITTING 3/8"M-3/8"M INT M8		
07300183.5	PADIGLIONE GRUPPO PREMIER2002 h=5	DIFFUSER h=5		
07300221	ASTA INOX RUBINETTO VAP.	STEAM VALVE INOX SCREW		
07300225	GIGLEUR M8X8 F.3 AG.28.05.93	GIGLEUR M8X8 F.3		
07300226	GIGLEUR M8X8 F.2	GIGLEUR M8X8 F.2		
07300227	RONDELLA OTT. D.26x13,5x1,5	BRASS WASHER D.26X13,5X1,5		
07300292	ATTACCO RUBINETTO PER LANCIA VAPORE SNODATA INOX	TAP FASTENING FOR FLEX. STEAM WAND		
07300293	BUSSOLA SNODO OT.	BRASS BUSHING		
07300295	DADO RACC. 3/8 LANCIA SNOD. OTT. CROMATO	NUT		
07300354	CORPO RUB. VAPORE x LANC. SNOD OTT.	STEAM KNOB BODY X FLEXIBLE WAND		
07300355	FORCELLA RUBINETTO '99 OTT.	TAP FORK		
07300363	RACCORDO DOPPIO 6 1/4 380A	DOUBLE FITTING 1/4		
07300365	RACCORDO T 1/4 M-F-F	T FITTING 1/4 FFM		
07300375	RACC. L GIR.6 1/8 VITON 346 A	L FITTING 1/8 VITON 346A		
07300531	RACCORDO L 1/4 F CALZAM. 347	CONNECTION L 1/4 F ACTUATOR 347		
07300601	INSERTO MANOPOLA PORTAFILTRO 2003 INOX	FILTER HOLDER KNOB INSERTION 2003 STAINLESS		
07300603	RACCORDO SUP. LIVELLO AURELIA	UPPER LEVEL CONNECTION AURELIA		
07300607	PERNO FISSAGGIO CARENE M6-L.2 NICHELATO APPIA	FIXING HINGE M6 L.2		
07300619	INSERTO PROLUNGA PIEDE ALTO ES 20 L=70 + M10	INSERTION EXTENSION TALL FOOT ES 20 L=70 M10		
08000005	MOLLA 6 ST 11,5X8,5X25 RUB.VAPORE	STEAM VALVE SPRING		
08000015	ANELLO SEEGER TIPO RS 5 INOX UNI 7434	SEEGER RING RS 5 STAINLESS STEEL		
08000017	MOLLA BLOCCA FILTRO ACC.INOX	FILTER HOLDER SPRING INOX		
08000027	MOLLA PER LANCIA SNODATA	WAND SPRING		
08000100	MOLLA INTERNA PIEDE 2005	FOOT INNER SPRING 2005		
09000004	CENTRALINA AUTOLIVELLO 115V	SWITCHBOARD SELF-LEVEL 115V		
09000005	SONDA AUTOLIVELLO COMPLETA L=130	WATER LEVEL SENSOR		
09000009	VETRO LIVELLO 112x12x1,5	SIGHT GLASS		
09000015	CENTRALINA AUTOLIVELLO 230V	AUTO WATER FILL CIRCUI 230V		
09000016	RUBINET.ALLACCIO RETE 3/8 M-F	TAP CONNECTION SUPPLY 3/8 M-F		
09100003	MANOMETRO DOPPIA SCALA	DOUBLE SCALE GAUGE		
09200006	PRESSOSTATO MACCHINA CE/UL	PRESSOSTAT		
09500004	TERMOSTATO R.MAN. 135øC	AUTOMATIC THERMOSTAT 135°C		
14100084	RESISTENZA 1800W 230V L=160 ACCIAIO INCOLOY-800	INCOLOY HEATING ELEMENT 230V 1800W L=160		
14100086	RESISTENZA 1500W 115V L=160 ACCIAIO INCOLOY-800	INCOLOY HEATING ELEMENT 115V 1500W L=160		
75006037.1	KIT LANCIA VAPORE SNODATA INOX INCLINATA	SWIWEL STEAM WAND KIT		
75006038	BECCO VAPORE M8,65x0,75 F. 1,5	STEAM TIP		
75010002	CORPO LIVELLO PR./MAC/PREMIER LAVORATO E CROMATO	METAL CASING FOR SIGHT GLASS		
78004001	GRUPPO EROG. LAV. E CROMATO PREMIER/MAC/APPIA	GROUP HEAD		
82007003	ROMPIGETTO ACQUA CALDA D.23,5 F1/8"	HOT WATER DISPERSION NUT D.23,5		
98001006	PIEDE MACCHINA 06 BICOMPONENTE	MACHINE FEET		
98001008	KIT PIEDI ALTI 2006 (4 pz.)	KIT TALL FEET 2006 (4 PCS.)		
98003018	VALVOLA RITEGNO 98 ES.16	VALVOLA RITEGNO 98 ES.16 RETAIN VALVE		
98004001	FILTRO INOX DIAM. 8	FILTER INOX DIAM. 8		
98004016	FILTRO INOX DIAM. 12	STAINLESS FILTER DIAM. 12		
98005021	PORTAFILTRO INCLINATO COMP. 1 VIA	COMPLETE ERGONOMIC FILTERHOLDE1 SPOUT		
98005022	PORTAFILTRO INCLINATO COMP. 2 VIE	COMPLETE FILTERHOLDER 2 WAYS ERGONOMIC		
98005024	CORPO PORTAFILTRO INCLINATO + MANOPOLA	TILTED FILTERHOLDER +HANDLE		
98006015	TUBO TEFLON 4x6 INTERNO LANCIA VAPORE L=147 mm.	TEFLON TUBE 4X6 INSIDE STEAM WAND L=147 MM.		
98006048	KIT LANCIA VAPORE TURBOCREAM	TURBOCREAM STEAM WAND KIT		
98007007	KIT LANCIA ACQUA C. INOX L=100SENZA ROMPIGETTO	KIT HOT WATER WAND L=100 WITHOUT SPRAYEND		
98008004	PISTONCINO CHIUSURA COMPLETO	COMPLETE STEAM VALVE PISTON		
980100000000100000	FIANCATA APPIA DX COMPLETA	COMPLETE RIGHT SIDE APPIA		
980100000000120000	FIANCATA APPIA SX COMPLETA	COMPLETE LEFT SIDE APPIA		
98010030	ASSIEME LIVELLO AURELIA-APPIA	COMBINED LEVEL AURELIA-APPIA		
98013020	VALVOLA SICUREZZA A5 1/4 TARATA 1,8 BAR	SAFETY VALVE 1/4 1.8 BAR		
98030055	TUBO TEFLON INT. SCAMBIATORE D.6 x 180 mm.	INT. TEFLON TUBE EXCHANGER D.6 X 180 MM.		
98030075	TUBO CAPILLARE 1/8-1/4 0,9x2x400 MANOMETRO- POMPA	CAPILLARY TUBE 1/8-1/4 0,9X2X400 MANOM.-PUMP		
98030141	CALDAIA SALDATA 1 GR. APPIA D.180	WELD BOILER APPIA 1 GR. D.180		
98030150	TUBO 3/8-1/4 CALDAIA -EV A.C. APPIA 1 GR.	APPIA 1 GR. PIPE BOILER TO SOLENOID		
98030151	TUBO 3/8-3/8 CALDAIA -RUB.A.C.APPIA 1 GR. CON AUTOSTEAM	TUBE 3/8-3/8 BOILER-H.W.TAP APPIA 1GR AUTOST.		
98030152	TUBO 1/4-1/4 EV A.C.-ATTACCO LANCIA A.C. -APPIA 1 GR.	APPIA 1 GR. PIPE		
98030154	TUBO 1/4-3/8 CARICO CALDAIA APPIA 1 GR.	TUBE 1/4-3/8 BOILER LOAD APPIA 1 GR.		
98030155	TUBO 1/4-1/4 SCARICO CALDAIA APPIA 1 GR.	TUBE 1/4-1/4 BOILER LOAD APPIA 1 GR.		
98030156	TUBO SUP.3/8-3/8 GRUPPO ALTO APPIA 1 GR.	UPPER TUBE 3/8-3/8 HIGH GR. APPIA 1 GR.		
98030158	TUBO INF.3/8-3/8 GRUPPO ALTO APPIA 1 GR.	LOWER TUBE 3/8-3/8 HIGH GR. APPIA 1 GR.		
98030162	TUBO 1/4-1/4-3/8 ENTRATA SCAMBAPPIA 1 GR.	TUBE 1/4-1/4-3/8 EXCHANGER ENTRY APPIA 1 GR.		
98030164	TUBO 1/4-1/4-1/4 ENTRATA DOSAT-EV LIVELLO APPIA 1 GR.	TUBE 1/4-1/4-1/4 DOSER-EV LEVEL APPIA 1 GR		
98030165	TUBO 1/4 1/4 MODIFICA SEMIAUT APPIA 1-2-3 GR.	TUBE 1/4 1/4 SEM CHANGE APPIA 1-2-3 GR		
98030166	TUBO 3/8-3/8 LIVELLO INF. APPIA 1 GR.	TUBE 3/8-3/8 LOWER LEVEL APPIA 1 GR.		
98030168	TUBO 3/8-3/8 LIVELLO SUP. APPIA 1 GR.	TUBE 3/8-3/8 UPPER LEVEL APPIA 1 GR.		
98030170	TUBO 3/8-1/4 CALDAIA- EV 3 VIEAUTOSTEAM 1 GR. APPIA	TUBE 3/8-1/4 BOILER-AUTOST. 3W. EV APPIA 1GR		
98030171	TUBO 1/4-1/4 EV 3 VIE -ATTACCOLANCIA AUTOSTEAM	TUBE 1/4-1/4 3W.EV-AUTOSTEAM WAND APPIA 1GR		
98030172	TUBO 1/4-1/8 CALDAIA-MANOMETROAPPIA 1 GR.	TUBE 1/4-1/8 BOILER-MANOMETER APPIA 1 GR.		
98030174	TUBO 1/4-1/4 CALDAIA-PRESSOST.APPIA 1 GR.	TUBE 1/4-1/4 BOILER-PRESSOST. APPIA 1 GR.		
98030176	TUBO 3/8-3/8 CALDAIA R.VAP.DX APPIA 1 GR.	APPIA 1 GR. MANUAL STEAM TUBE APPIA		
98030178	TUBO 3/8-1/4 CALDAIA-VALVOLA SICUREZZA -APPIA 1 GR.	TUBE 3/8-1/4 BOILER-SAFETY VALVE -APPIA 1GR		
98120001	VALVOLA NEPLAX VITON 16BAR 1/8 - PORTAGOMMA	NEPLAX VITON 16BAR VALVE 1/8 HOSE CLAMP		